제품 정보

# ZETA

## 4687ITP250P63 Convex

EAN 4031582414462



이미지는 원래 제품과 다를 수 있습니다.

### 성능

| | |
|---|---|
| 롤 성능 | ●●●○○ |
| 움직임 소음 | ●●●○○ |
| 내마모성 | ●●●●○ |
| 부식방지 | ●●●○○ |

### 핵심 속성

| | |
|---|---|
| 제품명 | Zeta |
| 하우징 유형 | 토탈락 장치가 있는 회전식 캐스터 |
| 표준 | EN12532 - 운송 장비 |
| 4km/h에서의 적재 용량 | 800 kg |
| 6km/h에서의 적재 용량 | 640 kg |
| 전기 전도성 | 아니요 |
| 스테인리스 | 아니요 |
| 정지 중 하중용량 | 1600 kg |
| 온도 범위(최소) | -10 °C |
| 온도 범위(최대) | 60 °C |
| 총높이 | 290 mm |
| 전체 체중 | 5.06 kg |

### 하우징

| | |
|---|---|
| 주택 자재 | 강판, 매우 무거움 |
| Fork 외형 | 다양한 강화 |
| 스위블 베어링 | 강화 또는 스테인리스 볼 레이스 2개 |
| 색상 | 파란색 부동태화 |
| 오프셋 | 55 mm |
| 회전 반경 | 180 mm |
| 회전 간섭 | 360 mm |

### 휠

| | |
|---|---|
| Tread profile | 볼록한 |
| 차체 재질 | 알루미늄 |
| 트레드 재질 | 폴리우레탄, 주조 |
| 베어링 | 정밀 볼 베어링 |
| 차축 | 너트로 고정 |
| 스레드 가드 | 스레드가드 없음 |
| 직경 | 250 mm |
| 트레드 폭 | 55 mm |
| 트레드의 경도(A) | 92 Shore A |

### 피팅

| | |
|---|---|
| 피팅 유형 | 직사각형 플레이트 |
| 플레이트 길이 | 137 mm |
| 플레이트 너비 | 105 mm |
| 플레이트 홀 길이(최대) | 105 mm |
| 플레이트 구멍 너비(최소) | 75 mm |
| 플레이트 구멍 너비(최대) | 80 mm |
| 플레이트 구멍 직경 | 11 mm |

© Copyright 2026 TENTE International GmbH

# ZETA

## 4687ITP250P63 Convex

EAN 4031582414462

### 제품 도면

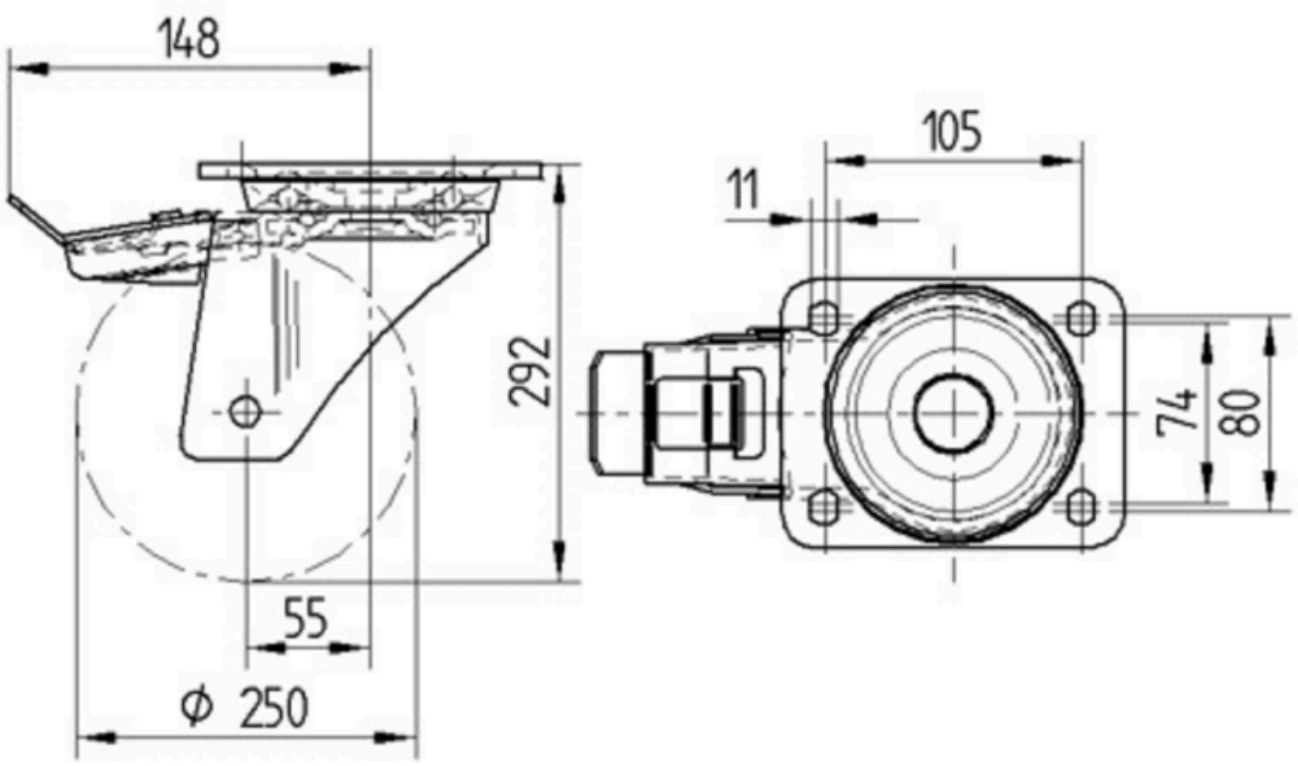


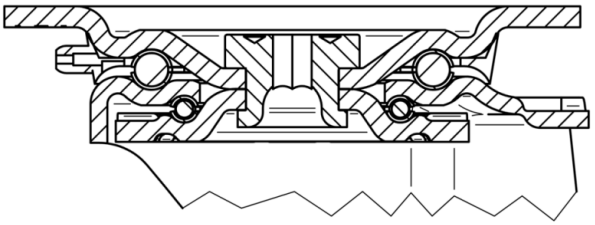

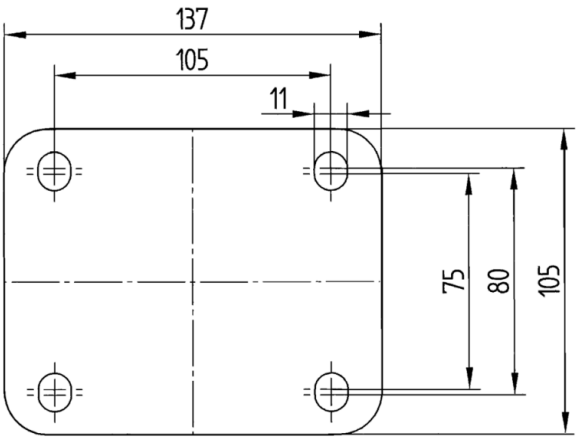


© Copyright 2026 TENTE International GmbH