产品信息

ALPHA STAINLESS

8470UOD080P30-11

EAN 4031582377149



图片可能与原产品不同

表现

滚动性能	●●●●○
运动噪音	●●○○○
损耗	●●●●●
耐腐蚀性	●●●●●

核心属性

产品名称	Alpha stainless
外壳类型	万向脚轮
标准	EN12532 - 运输器械
4 公里/小时的载重	150 kg
导电	否
不锈	是
静态载重	300 kg
温度范围（最低）	-25 °C
最高温度范围	80 °C
总高	108 mm
总重量	0.66 kg

支架

外壳材料	不锈钢，重型
支架形状	宽
旋转轴承	两个钢珠滚道
颜色	不锈钢
偏移量	44.5 mm
旋转半径	84.5 mm
转向干涉	169 mm

轮子

轮体材料	聚酰胺
胎面材料	与轮子体相同
轴承	滚柱轴承，不锈钢
轴	用螺母拧紧
直径	80 mm
胎面宽度	34 mm
胎面硬度（D）	75 岸 D

固定件

固定件类型	螺栓孔
螺栓孔直径	11 mm

© Copyright 2026 TENTE International GmbH

ALPHA STAINLESS

8470UOD080P30-11

EAN 4031582377149

BETTER MOBILITY. BETTER LIFE.

Product Drawings

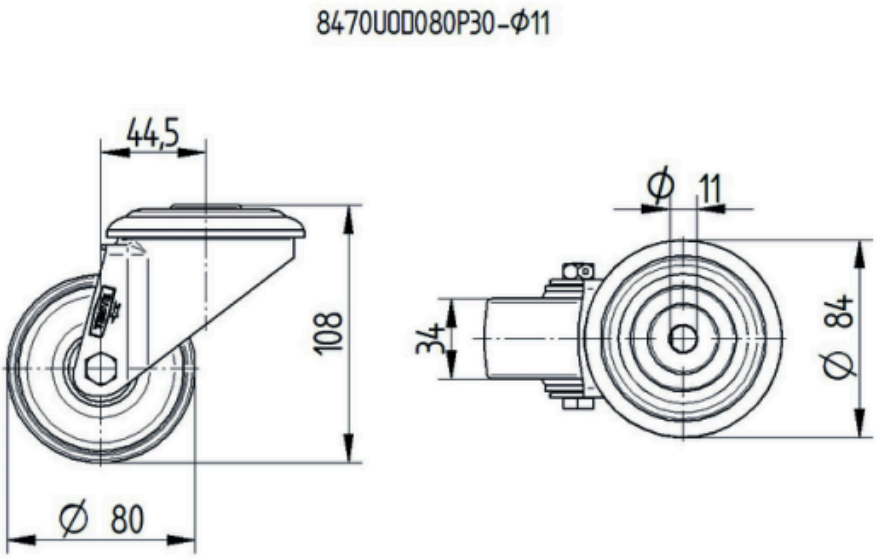

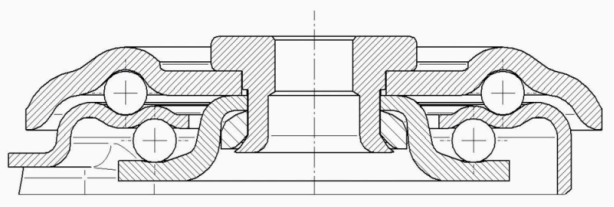

© Copyright 2026 TENTE International GmbH