AGILA

2470PIO075R07-Ø19-21,5

EAN 4031582371277

BETTER MOBILITY. BETTER LIFE.

Obrázek se může lišit od původního produktu

VÝKON

Valivý odpor	●●●○○
Hlučnost	●●●○○
Opotřebení	●●●○○
Odolné vůči korozi	●●●○○

ZÁKLADNÍ ATRIBUTY

Název produktu	Agila
Typ	Otočné Kolečko
Norma	EN12530 – Kolečka zařízení
Nosnost 3 km/h	60 kg
Statická Nosnost	120 kg
Rozsah teploty (minimální)	-10 °C
Teplotní rozsah (maximální)	40 °C
Celková výška	103 mm

KOLO

Materiál středu	Polyprpylen
Materiál běhounu	Tvrdá guma, neoznačující
Ložisko	Ložisko
Ochranná krytka	Bez pouzdra
Průměr	75 mm
Šířka Běhoun	25 mm
Tvrdost Běhoun (A)	87 Obuv A

UCHYCENÍ

Materiál	Ocelový plech, střední
Tvar Vidlice	Široký
Otočné ložisko	Dva míčové závody
Vyosení	24 mm
Poloměr otáčení	61,5 mm
Průměr otáčení	123 mm

MONTÁŽ

Typ uchycení	Syntetický expandér, kulatý
Expandér (minimální)	19 mm
Expandér (maximální)	21,5 mm
Informace	Při objednávání uveďte požadovaný vnitřníprůměr zkumavky.

© Copyright 2026 TENTE International GmbH

AGILA

2470PIO075R07-Ø19-21,5

EAN 4031582371277

BETTER MOBILITY. BETTER LIFE.
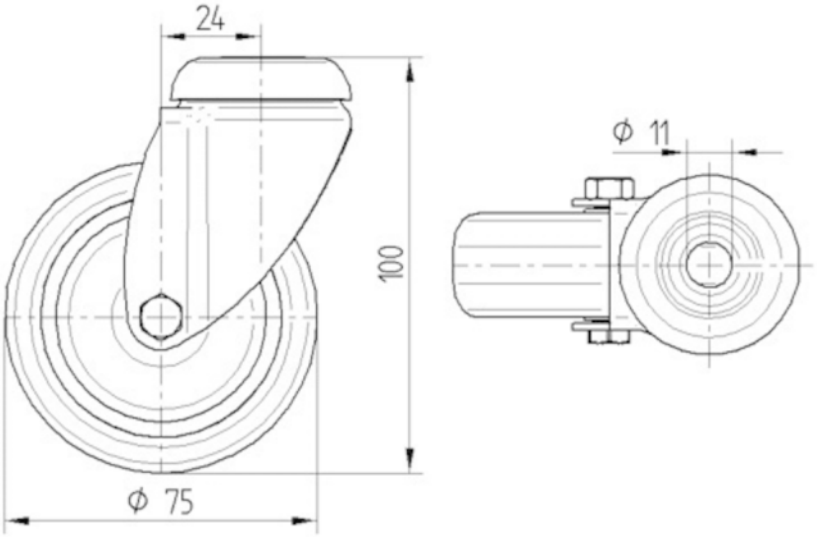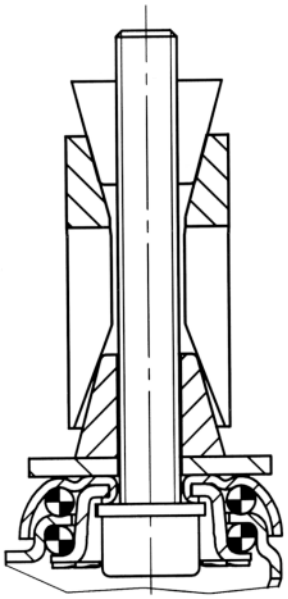
TECHNICKÉ VÝKRESY