ZETA

4688IFP200P63

EAN 4031582366082

Numéro de commande 00829107

BETTER MOBILITY. BETTER LIFE.

PERFORMANCE

Performance de roulage	●●●●○
Bruit de mouvement	●●●●●
Usure	●●●○○
Résistance à la corrosion	●●●○○

ATTRIBUTS DE BASE

Nom du produit	Zeta
Capacité de charge à 4 km/h	450 kg
Capacité de charge à 6 km/h	360 kg
Conducteur d'électricité	no
Inoxydable	no
Capacité de charge statique	900 kg
Plage de température (minimale)	-20 °C
Plage de température (maximale)	85 °C
Hauteur	240 mm
Largeur totale	117 mm
Poids	2.94 kg

ROUE

Tread hardness	souple
Diamètre	200 mm
Largeur du bandage	50 mm
Largeur du corps de roue	50 mm

RACCORD

Longueur de la platine	137 mm
Largeur de la platine	117 mm
Longueur des trous de la platine (minimum)	75 mm
Longueur des trous de la platine (maximum)	80 mm
Largeur des trous de la platine (minimum)	75 mm
Largeur des trous de la platine (maximum)	105 mm
Diamètre des trous de la platine	11 mm

© Copyright 2026 TENTE International GmbH

ZETA

4688IFP200P63

EAN 4031582366082

Numéro de commande 00829107
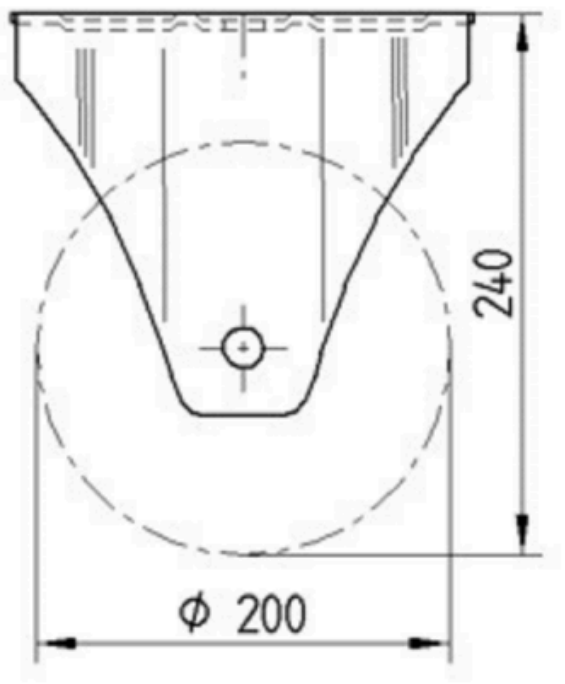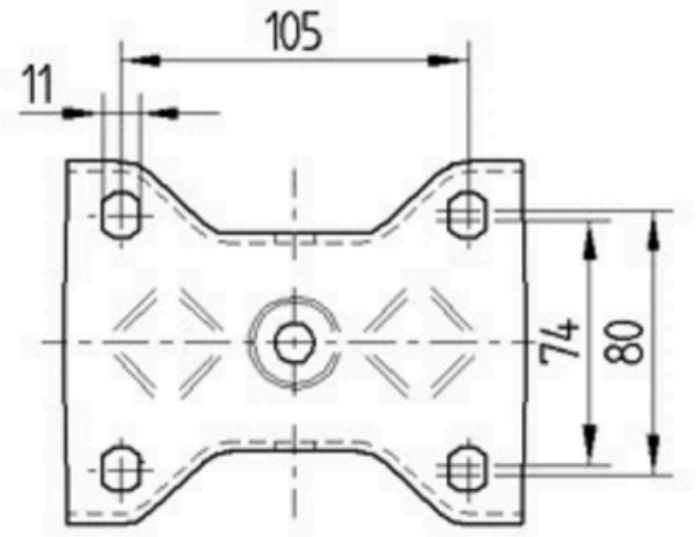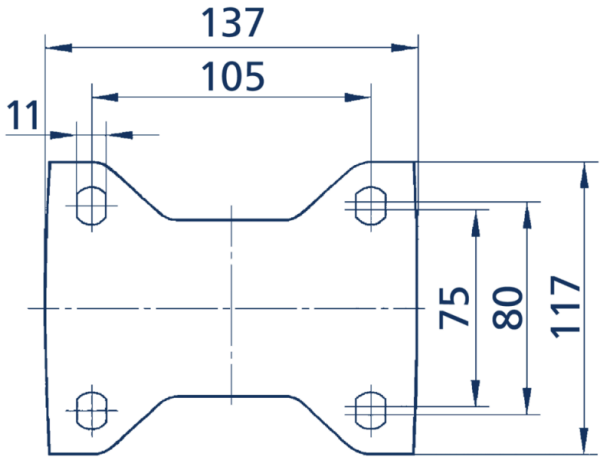
Product Drawings