ІНФОРМАЦІЯ ПРО ПРОДУКТ

DELTA

3642ITP200P63 f.d-lock

EAN 4031582337433



Зображення може відрізнятися від оригінального продукту

ЕФЕКТИВНІСТЬ

Продуктивність рулону	●●●○○
Шум руху	●●●○○
Атритація	●●●●○
Стійкість до корозії	●●●○○

ОСНОВНІ АТРИБУТИ

Назва продукту	Delta
Тип	Поворотний Колісна опора із Загальне гальмо, Кінцевик колісної опори
Стандартний	EN12532 - Транспортувальне обладнання
ОбВантажопідйомність 4 км/год	600 kg
ОбВантажопідйомність 6 км/год	480 kg
Електропровідність	Ні
Нержавіюча сталь	Ні
Статичний Вантажопідйомність	1200 kg
Діапазон температур (мінімальний)	-10 °C
Діапазон температур (максимальний)	60 °C
Загальна висота	250 mm
Загальна ширина	94 mm
Загальна вага	3,63 kg

КРОНШТЕЙН

Матеріал корпусу	Сталевий лист, важкий
Вила Форма	Широка Підсилений
Поворотний вузол	Прецизійний кульковий підшипник
Колір	Пасивований блакитним
Офсет (Зсув)	55 mm
Радіус повороту	155 mm
Поворотне з’єднання	310 mm
Діаметр ковпачка	94 mm

КОЛЕСО

Матеріал тіла	Алюміній
Матеріал протектору	Поліуретан, Відлитий
Носіння	Прецизійний кульковий підшипник
Вісь	Пригвинчено гайкою
Колір Колесо	медово-жовтий (RAL1005)
Захист різьби	Без різьби
Діаметр	200 mm
Протектор	50 mm
Ширина тіла	50 mm
Твердість Протектор (A)	92 Прибережна A
Твердість Протектор (D)	42 Прибережна D

ВСТАНОВЛЕННЯ

Тип налаштування	Прямокутна пластина
Довжина пластини	137 mm
Ширина тарілки	105 mm
Довжина отвору для планшета (мінімальна)	75 mm
Довжина отвору для планшета (максимальна)	80 mm
Ширина отвору для планшета (мінімальна)	105 mm
Ширина отвору для планшета (максимальна)	105 mm
Діаметр отвору планшета	11 mm

© Copyright 2026 TENTE International GmbH

DELTA

3642ITP200P63 f.d-lock

EAN 4031582337433

Номер замовлення 00833704

Product Drawings

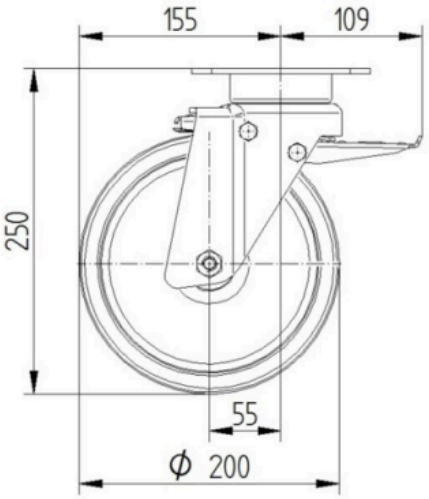

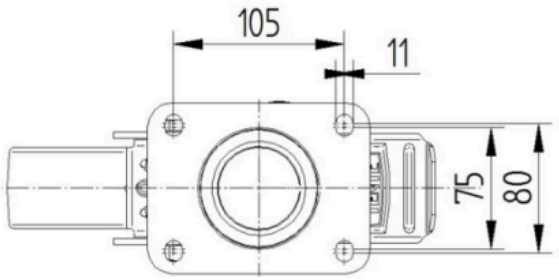

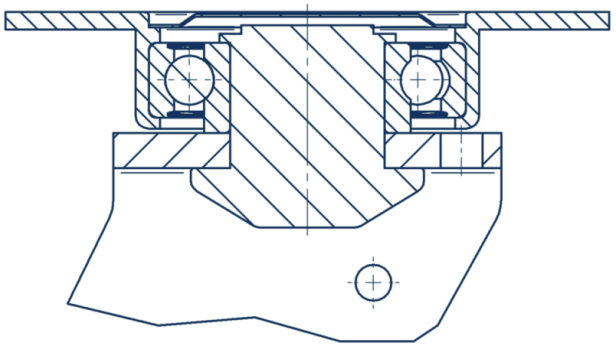

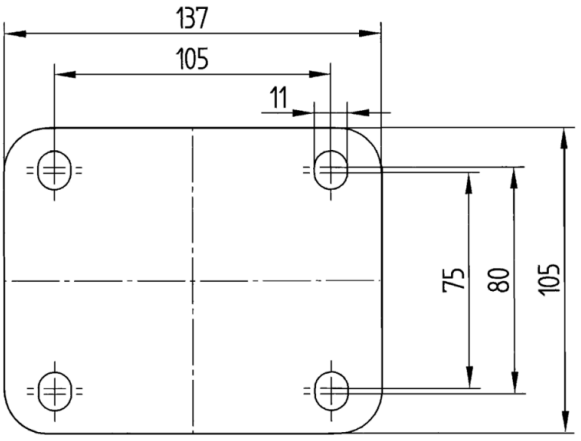

© Copyright 2026 TENTE International GmbH