INFORMATIONS SUR LE PRODUIT

ALPHA STAINLESS

8477UOD100P30-11

EAN 4031582377200



Image non contractuelle, peut différer du produit d'origine

PERFORMANCE

Performance de roulage	●●●●○
Bruit de mouvement	●●○○○
Usure	●●●●●
Résistance à la corrosion	●●●●●

ATTRIBUTS PRINCIPAUX

Nom du produit	Alpha stainless
Type	Roulette pivotante à blocage total
Norme	EN12532 - roulette de manutention
Capacité de charge à 4 km/h	150 kg
Conducteur d'électricité	Non
Inoxydable	Oui
Capacité de charge statique	300 kg
Plage de température (minimale)	-25 °C
Plage de température (maximale)	80 °C
Hauteur	128 mm
Poids	0,86 kg

CHAPE

Matériau de la chape	Acier Inoxydable (roulettes industrielles)
Forme de la chape	Galbée
Pivot	Double rangée de billes,
Couleur de la chape	Acier Inoxydable
Déport	41 mm
Diamètre d'encombrement	242 mm

ROUE

Corps de roue	Polyamide
Bandage	Identique au corps de roue
Roulement	Roulements rouleaux, inoxydable
Axe	axe de roue boulonné
Diamètre	100 mm
Largeur du bandage	36 mm
Dureté du bandage (D)	75 Shore D

FIXATION

Type de fixation	Trou central
Diamètre du trou central	11 mm

© Copyright 2026 TENTE International GmbH

ALPHA STAINLESS

8477UOD100P30-11

EAN 4031582377200

BETTER MOBILITY. BETTER LIFE.

Dessins du produit

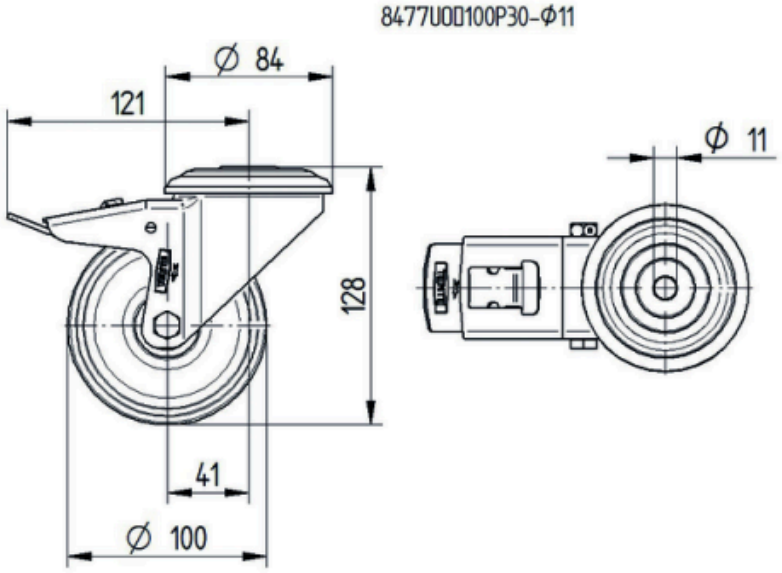

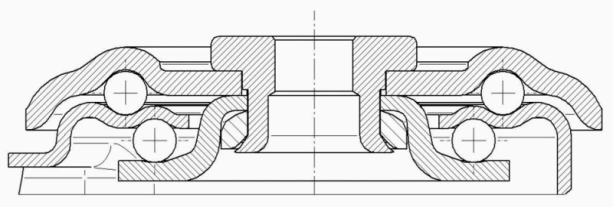

© Copyright 2026 TENTE International GmbH