INFORMAÇÕES DO PRODUTO

LINEA

5941XSC100P30-13 RAL9002

EAN 4031582352627



A imagem pode diferir do produto original

DESEMPENHO

Desempenho do rolamento	●●●●●
Ruído de movimento	●●●○○
Desgaste	●●●●○
Resistência à corrosão	●●●●○

ATRIBUTOS PRINCIPAIS

Nome do produto	Linea
Tipo	Rodízio giratório com travão direcional
Padrão	EN12530 - Rodízios para Dispositivos
Capacidade de carga a 3 km/h	120 kg
Elétrico condutivo	Sim
Aço inoxidável	Sim
Capacidade de carga estática	240 kg
Intervalo de temperatura (mínimo)	-10 °C
Intervalo de temperatura (Máximo)	40 °C
Altura total	118 mm
Largura geral	82 mm
Peso geral	0,72 kg

SUPORTE

Material da caixa	Poliamida
Em Forma de Garfo	Roda dupla com suporte
Rolamento giratório	Rolamento de esferas de precisão
Cor	Cinzento branco (RAL9002)
Offset	32 mm
Raio giratório	108 mm
Interferência giratória	216 mm
Diâmetro do dome	52 mm

RODA

Material do centro da roda	Poliamida, eletro-condutivo
Material do piso da roda	Poliuretano, injetado, eletro-condutivo
Rolamento	Rolamento de esferas de precisão, aço inoxidável
Anti-fios	Com anti-fios
Diâmetro	100 mm
Largura do Piso	20 mm
Dureza do Piso (A)	92 Shore A

ENCAIXE

Tipo de fixação	Furo da rosca
Diâmetro do furo	13 mm

Clube Design Deutscher

Prémio Interzum

Prémio IF Design

© Copyright 2026 TENTE International GmbH

LINEA

5941XSC100P30-13 RAL9002

EAN 4031582352627

BETTER MOBILITY. BETTER LIFE.

Desenhos do produto

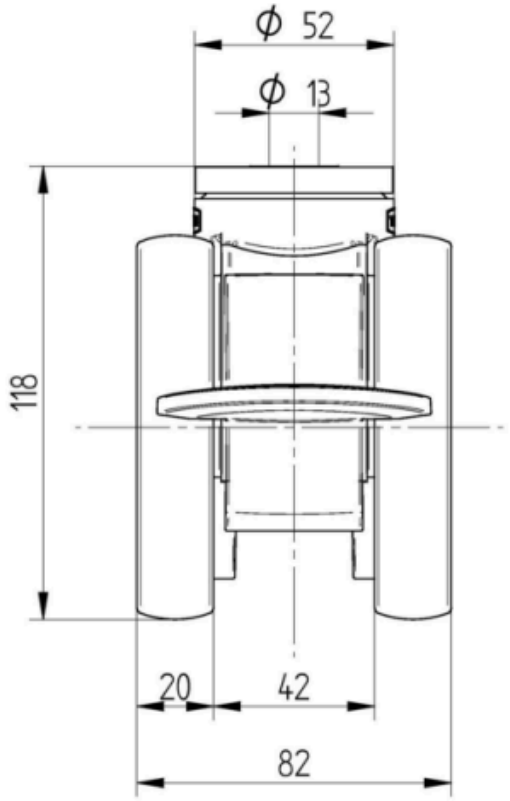

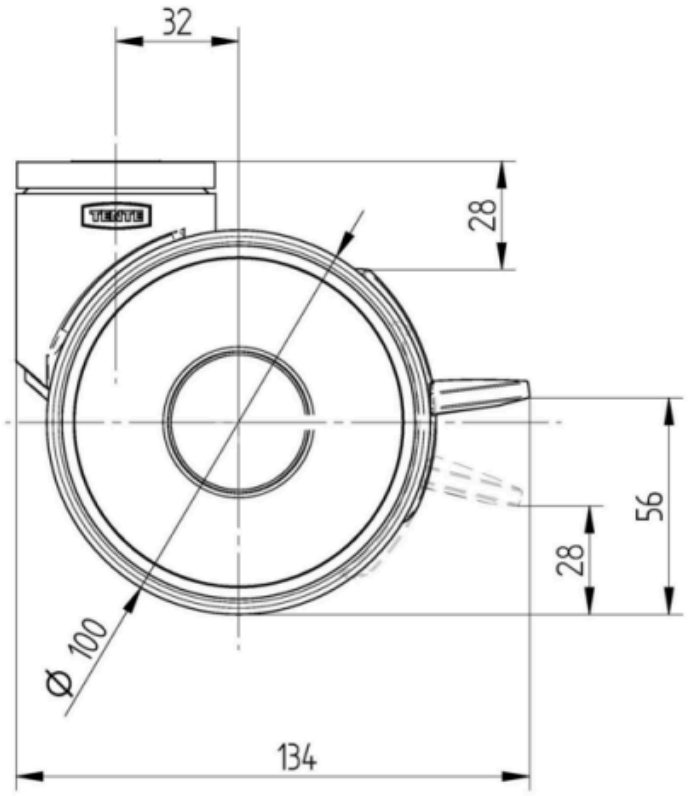

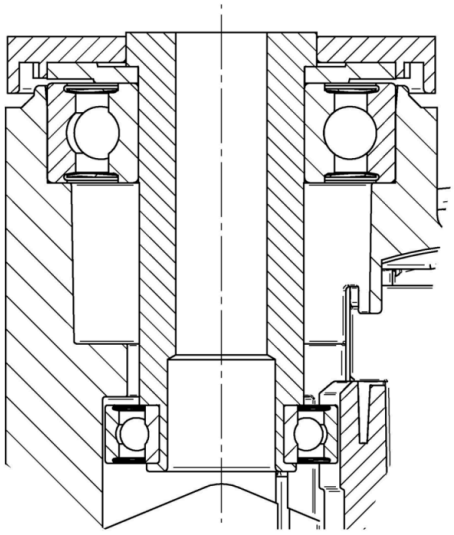

Clube Design Deutscher

Prémio Interzum

Prémio IF Design

© Copyright 2026 TENTE International GmbH