INFORMATIONS SUR LE PRODUIT

DURATECH

UOO050x20-Ø8 Natur

EAN 4031582447699



Image non contractuelle, peut différer du produit d'origine

ROUE

Corps de roue	Polyamide
Bandage	Identique au corps de roue
Roulement	Moyeu lisse
Pare-fils	Sans pare-fils
Diamètre	50 mm
Largeur du bandage	20 mm
Diamètre de l'alésage	8 mm
Longueur de moyeu	21,7 mm
Dureté du bandage (D)	75 Shore D

PERFORMANCE

Performance de roulage	●●●○○
Bruit de mouvement	●●●○○
Usure	●●●●●
Résistance à la corrosion	●●●○○

ATTRIBUTS PRINCIPAUX

Nom du produit	Duratech
Type	Roue
Norme	EN12530 - Roulettes d'appareils
Capacité de charge à 3 km/h	55 kg
Conducteur d'électricité	Non
Inoxydable	Non
Capacité de charge statique	110 kg
Plage de température (minimale)	-40 °C
Plage de température (maximale)	80 °C
Poids	0,02 kg

© Copyright 2026 TENTE International GmbH

DURATECH

UOO050x20-Ø8 Natur

EAN 4031582447699

BETTER MOBILITY. BETTER LIFE.

Dessins du produit

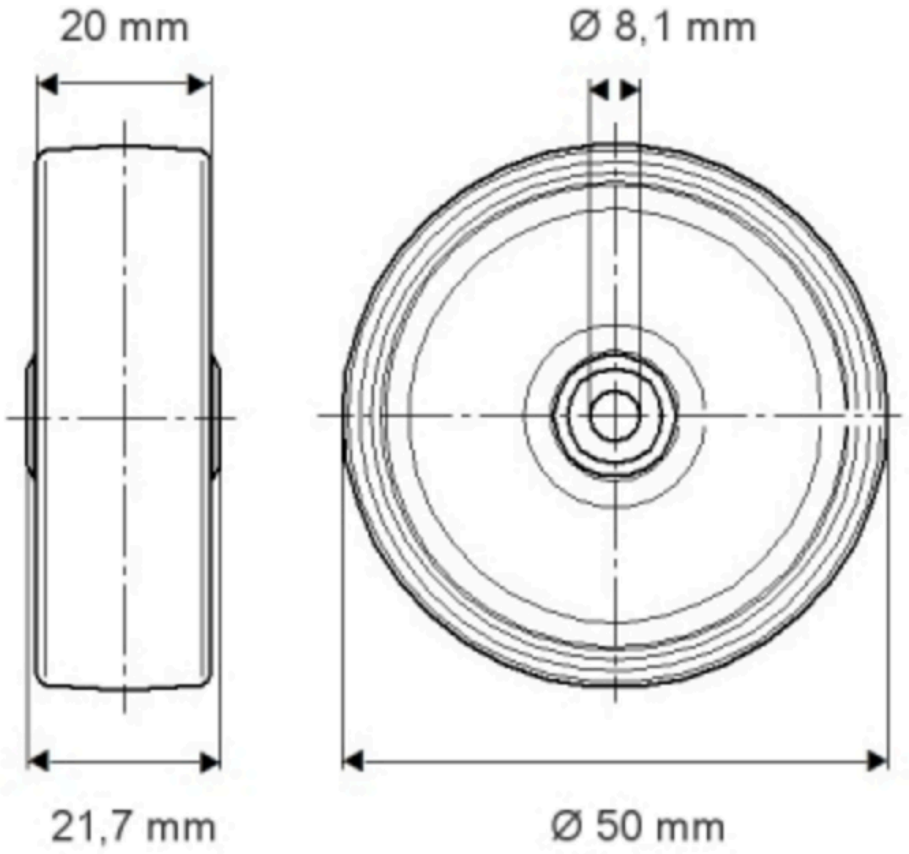

© Copyright 2026 TENTE International GmbH