PRODUKTINFORMATION

ALPHA STAINLESS

8477UFD200P63

EAN 4031582347067

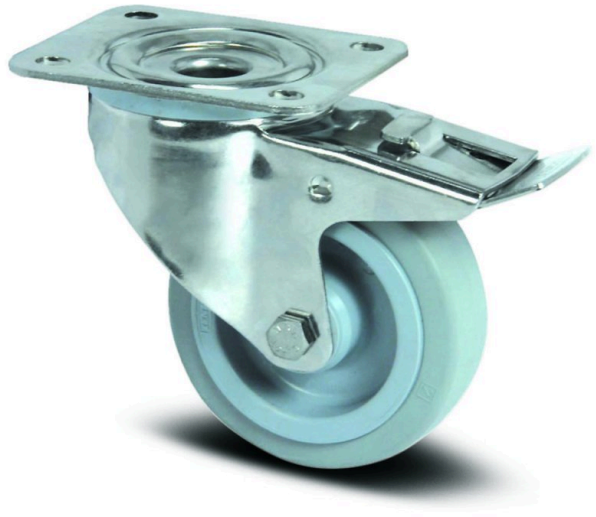

Bild kann vom Originalprodukt abweichen

PERFORMANCE

Laufverhalten	●●●●○
Fahrgeräusch	●●●●○
Abrieb	●●●○○
Korrosionsbeständigkeit	●●●●●

HAUPTMERKMALE

Produktname	Alpha stainless
Typ	Lenkrolle mit Totalfeststeller
Norm	EN12532 - Transportgeräte
Tragfähigkeit bei 4 km/h	400 kg
Elektrisch-leitfähig	Nein
Rostfrei	Ja
Statische Tragfähigkeit	800 kg
Temperaturbereich (Minimum)	-20 °C
Temperaturbereich (Maximum)	80 °C
Bauhöhe	240 mm
Gesamtbreite	96 mm
Gesamtgewicht	2,96 kg

GEHÄUSE

Gehäusematerial	Rostfreier Stahl, schwer
Gabelform	Bauchig
Schwenklager	Kugelbahn, zweireihig
Farbe	Stahl, Rostfrei
Ausladung	55 mm
Schwenkradius	167 mm
Störkreis	334 mm
Dom Durchmesser	96 mm

RAD

Tread hardness	weich
Material des Radkörpers	Polyamid
Material der Lauffläche	Elastikreifen, spurlos, vulkanisiert
Lager	Rollenlager, Rostfrei
Achse	Verschraubt
Radfarbe	Silbergrau (RAL7001)
Durchmesser	200 mm
Breite der Lauffläche	46 mm
Breite des Radkörpers	46 mm
Härte der Lauffläche (A)	63 Shore A

BEFESTIGUNG

Befestigungsart	Mittelgroße rechteckige Platte
Plattenlänge	137 mm
Plattenbreite	105 mm
Plattenlochlänge (Minimum)	75 mm
Plattenlochlänge (Maximum)	80 mm
Plattenlochbreite (Minimum)	75 mm
Plattenlochbreite (Maximum)	105 mm
Plattenloch Durchmesser	11 mm

© Copyright 2026 TENTE International GmbH

ALPHA STAINLESS

8477UFD200P63

EAN 4031582347067

Bestellnummer 00035541

Produktzeichnungen

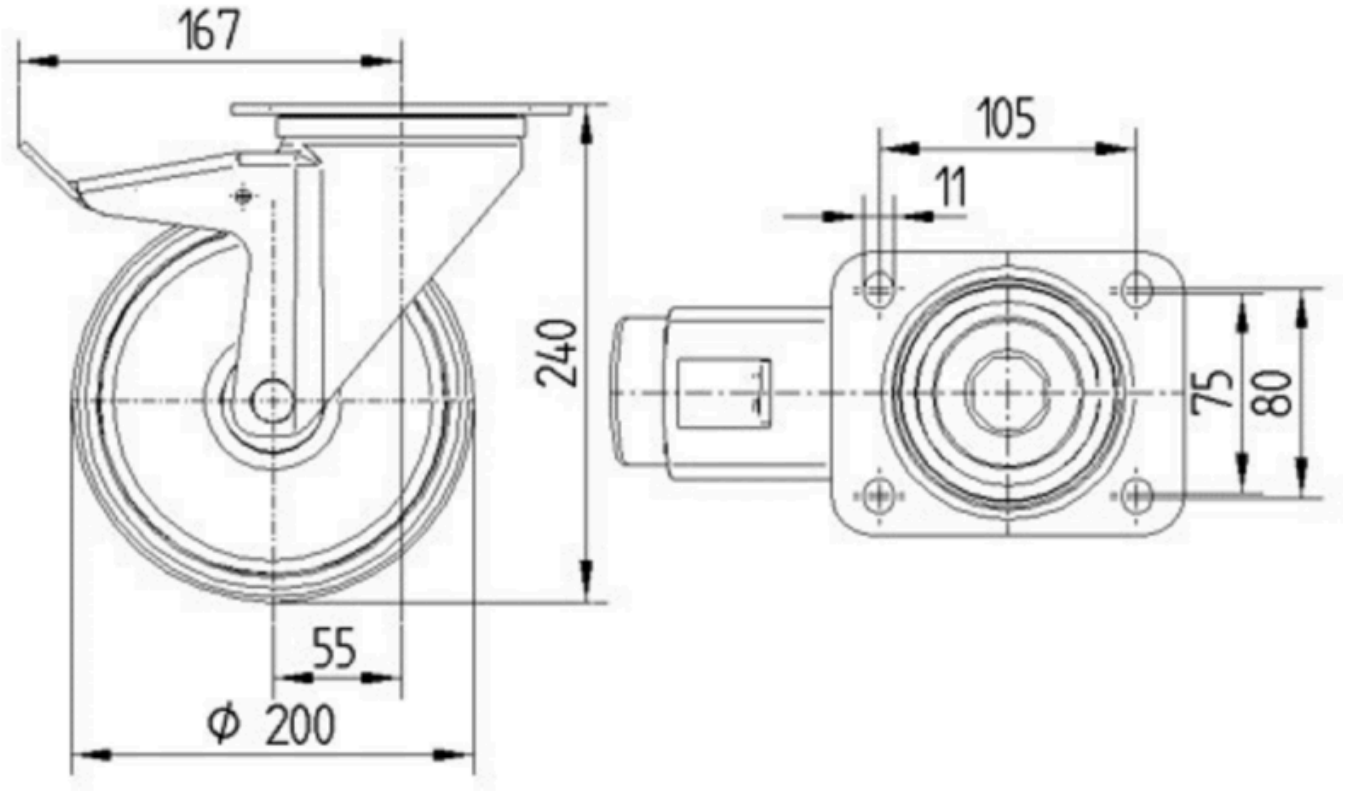

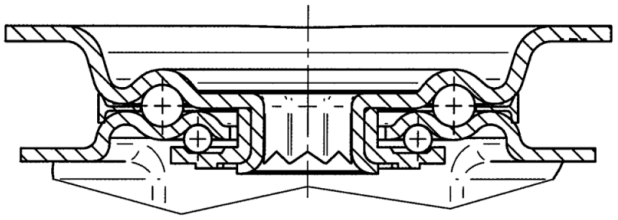

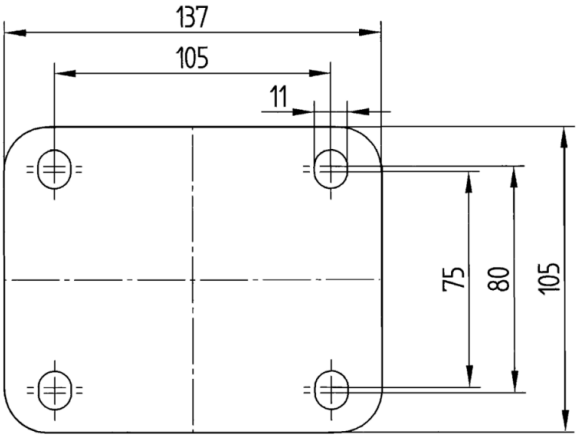

© Copyright 2026 TENTE International GmbH