LINEA

594CUAP125P51 RAL9002

EAN 4031582378351

BETTER MOBILITY. BETTER LIFE.

Imaginea poate fi diferită de produsul original

PERFORMANȚĂ

Performanța rolei	●●●●●
Zgomot de mișcare	●●●○○
Atriție	●●●●○
Rezistență la coroziune	●●●●○

ATRIBUTELE DE BAZĂ

Nume produs	Linea
Tip	Rola pivotantă cu blocare combinată
Standard	EN12530 - Roți pentru dispozitive
Capacitate de încărcare la 3 km/h	130 kg
Capacitate de încărcare statică	260 kg
Interval de temperatură (minim)	-20 °C
Interval de temperatură (maxim)	60 °C
Înălțime totală	148 mm
Lățime totală	82 mm
Greutate totală	1,125 kg
Certificare	Testat și monitorizat de către TÜV Süd

ROATĂ

Material pentru corp	Poliamidă
Material al benzii de rulare	Poliuretan , Injectat
Lagăr	Rulment cu bile de precizie
Protecție pentru filet	Cu protecție pentru filet
Diametru	125 mm
Benză de rulare	20 mm
Duritatea benzii de Benză de rulare (A)	92 Pe malul A

FURCA

Material	Poliamidă
FormăFurcă	Carcasă Roată dublă
Rulment pivotant	Rulment cu bile de precizie
Culoare	Alb gri (RAL9002)
Offset	40 mm
Raza de pivotare	129 mm
Interferență pivotantă	258 mm
Diametru cupolă	52 mm

RACORD

Tip ajustare	Placă dreptunghiulară
Lungime placă	95 mm
Lățimea plăcii	70 mm
Lungime orificiu placă (maximă)	75 mm
Lățimea orificiului plăcii (maximă)	50 mm
Diametru orificiu placă	11 mm

Designer Deutscher

Premiul Interzum

Premiul pentru Design IF

© Copyright 2026 TENTE International GmbH

LINEA

594CUAP125P51 RAL9002

EAN 4031582378351

BETTER MOBILITY. BETTER LIFE.

DESENE TEHNICE

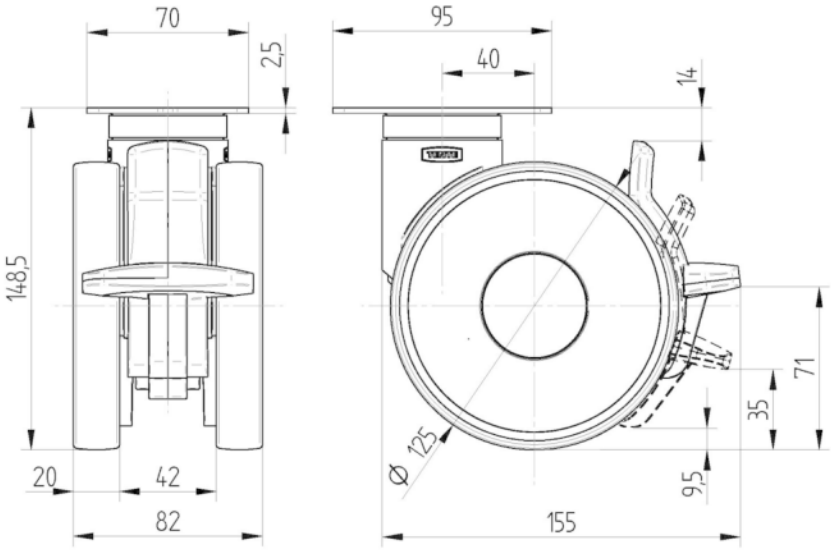

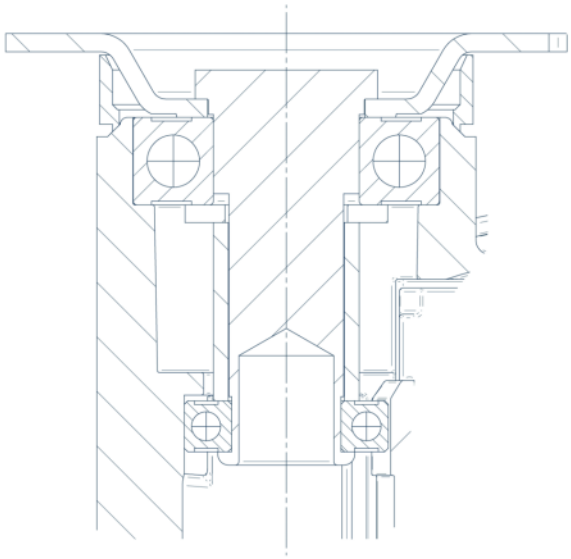

Designer Deutscher

Premiul Interzum

Premiul pentru Design IF

© Copyright 2026 TENTE International GmbH