제품 정보

ZETA

4681TOO200P63

EAN 4031582443042



이미지는 원래 제품과 다를 수 있습니다.

성능

롤 성능	●●●○○
움직임 소음	●●●○○
내마모성	●●●●●
부식방지	●●●○○

핵심 속성

제품명	Zeta
하우징 유형	방향 잠금 장치가 있는 회전식 캐스터
표준	EN12532 - 운송 장비
4km/h에서의 적재 용량	800 kg
6km/h에서의 적재 용량	640 kg
전기 전도성	아니요
스테인리스	아니요
정지 중 하중용량	1600 kg
온도 범위(최소)	-40 °C
온도 범위(최대)	80 °C
총높이	240 mm
전체 체중	3.06 kg

하우징

주택 자재	강판, 매우 무거움
Fork 외형	다양한 강화
스위블 베어링	강화 또는 스테인리스 볼 레이스 2개
색상	파란색 부동태화
오프셋	55 mm
회전 간섭	230 mm

휠

차체 재질	폴리아미드, 무거움
트레드 재질	휠 차체와 동일
베어링	플레인 베어링
차축	너트로 고정
스레드 가드	스레드가드 없음
직경	200 mm
트레드 폭	50 mm
트레드의 경도(D)	75 Shore D

피팅

피팅 유형	직사각형 플레이트
플레이트 길이	137 mm
플레이트 너비	105 mm
플레이트 홀 길이(최대)	105 mm
플레이트 구멍 너비(최소)	75 mm
플레이트 구멍 너비(최대)	80 mm
플레이트 구멍 직경	11 mm

© Copyright 2026 TENTE International GmbH

ZETA

4681TOO200P63

EAN 4031582443042

BETTER MOBILITY. BETTER LIFE.

제품 도면

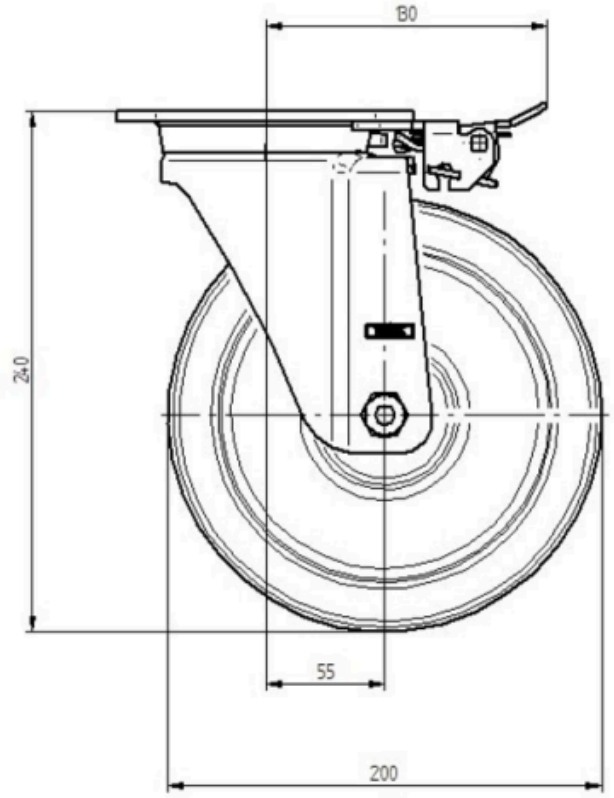

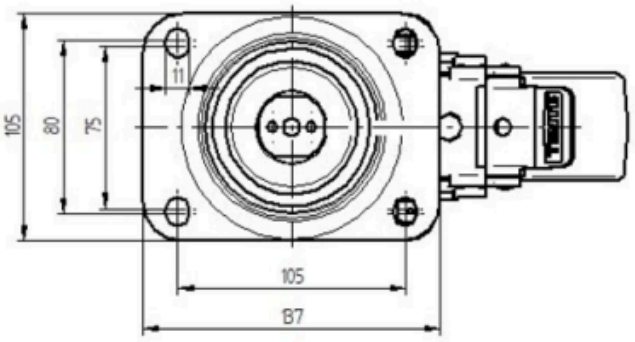

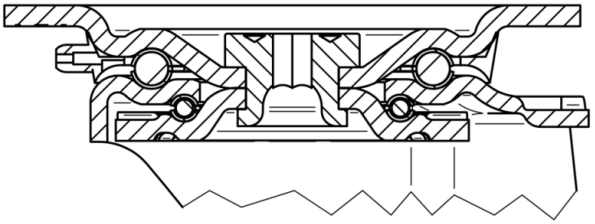

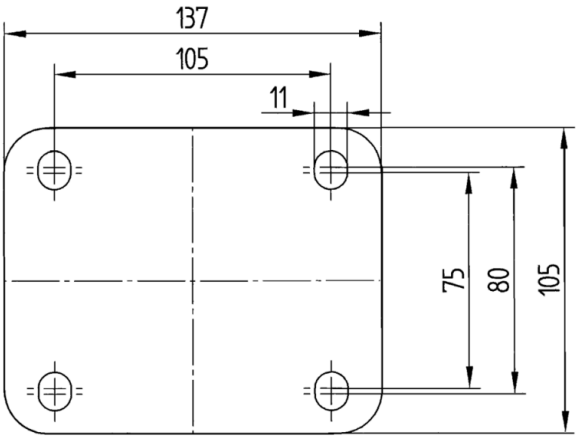

© Copyright 2026 TENTE International GmbH