INFORMĀCIJA PAR PRODUKTU

BASETECH

POO080x34-Ø12

EAN 4031582418972



Attēls var atšķirties no oriģinālā produkta

RITENIS

Korpusa materiāls	Polipropilēns
Protektora materiāls	Identisks ar riteņa korpusu
Gūltnis	Cuscinetto piano
Izplešanās armatūra	Bez vītņu aizsarga
Diametrs	80 mm
Protektora platums	34 mm
Ass atveres diametrs	12 mm
Rumbas garums	44,4 mm
Protektora cietība (D)	65 Krasts D

VEIKTSPĒJA

Ruļļa veiktspēja	●●●○○
Kustības troksnis	●●●○○
Nodilums	●●●●●
Korozijas izturīgs	●●●○○

PAMATA ATRIBŪTI

Produkta nosaukums	Basetech
Korpusa tips	Ritenis
Standarta	EN12532 - Transporta aprīkojums
Kravnesība pie 4 km/h	125 kg
Elektrovadītspējīga	Nē
Nerūsējošais	Nē
Statiskā kravnesība	250 kg
Temperatūras diapazons (minimālais)	-20 °C
Temperatūras diapazons (maksimālais)	60 °C
Kopējais svars	0,06 kg

© Copyright 2026 TENTE International GmbH

BASETECH

POO080x34-Ø12

EAN 4031582418972

Produkta rasējumi

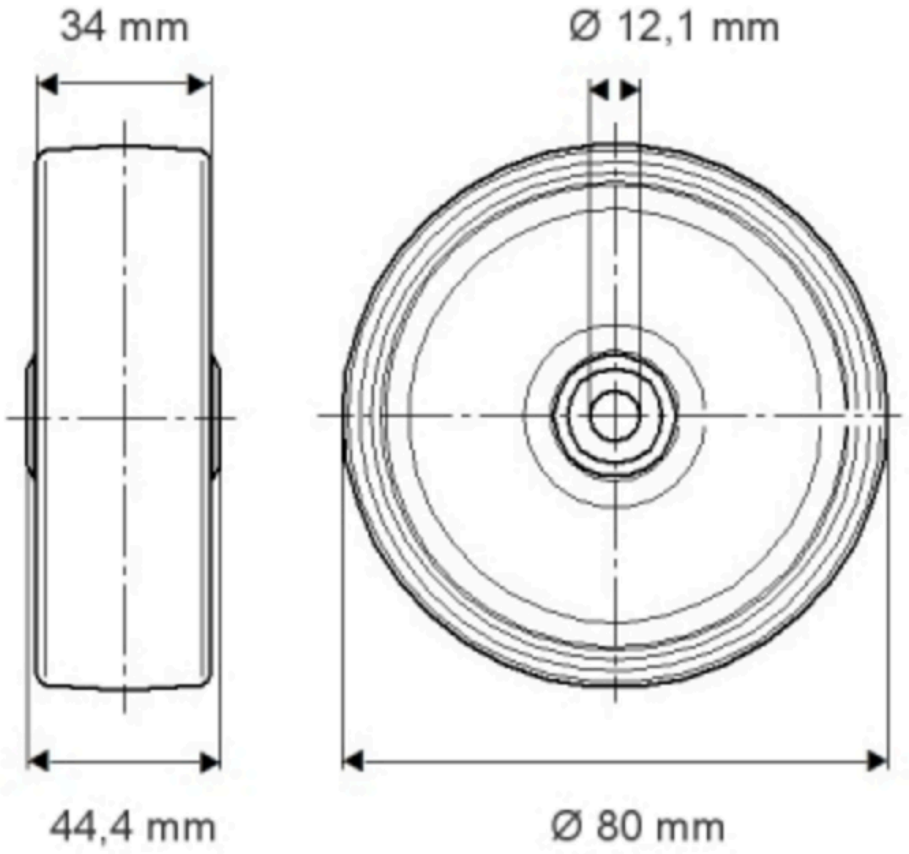

© Copyright 2026 TENTE International GmbH