INFORMATIONS SUR LE PRODUIT

GALEA

5075PJP100R05-22x40

EAN 4031582379310



L'image peut différer du produit d'origine

PERFORMANCE

Performance du rouleau	●●●●○
Bruit de mouvement	●●●●○
Attrition	●●●●○
Résistance à la corrosion	●●●○○

ATTRIBUTS DE BASE

Nom du produit	Galea
Type	Roulette pivotante avec Blocage de roue
Standard	EN12530 - Roulettes de dispositifs
Capacité de charge à 3 km/h	100 kg
Conducteur électrique	Non
Inoxydable	Non
Statique Capacité de charge	200 kg
Plage de température (minimale)	-20 °C
Plage de température (maximale)	60 °C
Hauteur	139 mm
Largeur totale	66 mm
Poids global	0.61 kg

CHAPE

Matériau de la chape	Polyamide
Forme Chape	Fermé
Pivot	Deux courses de balles
Déport	40 mm
Rayon d'encombrement	128 mm
Diamètre d'encombrement	256 mm
Diamètre du dôme	59 mm

ROUE

Matériau du corps	Polypropylène
Bandage	Caoutchouc thermoplastique
Roulement	Roulement à billes de précision
Pare-fils	Avec protège-filet
Diamètre	100 mm
Largeur du Bandage	30 mm
Dureté du Bandage (A)	87 Shore A

RACCORD

Type de raccord	Tige pleine Tige, ronde
Diamètre Œil	22 mm
Longueur Œil	40 mm

© Copyright 2026 TENTE International GmbH

GALEA

5075PJP100R05-22x40

EAN 4031582379310

BETTER MOBILITY. BETTER LIFE.

Dessins du produit

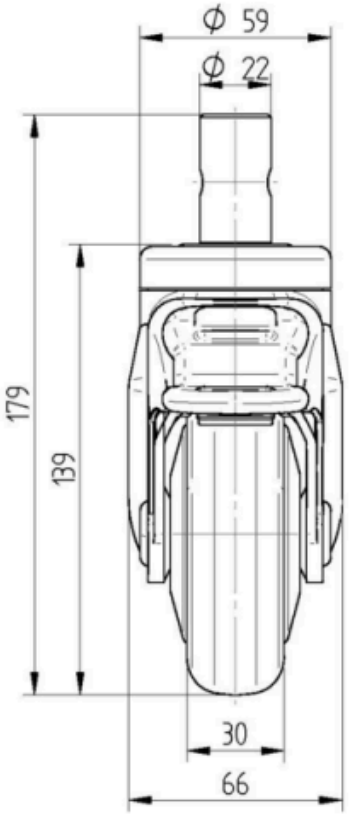

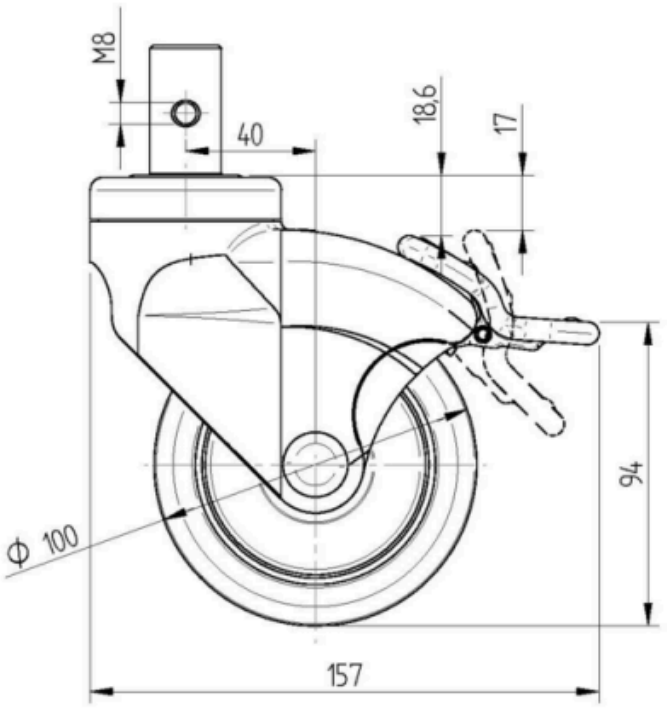

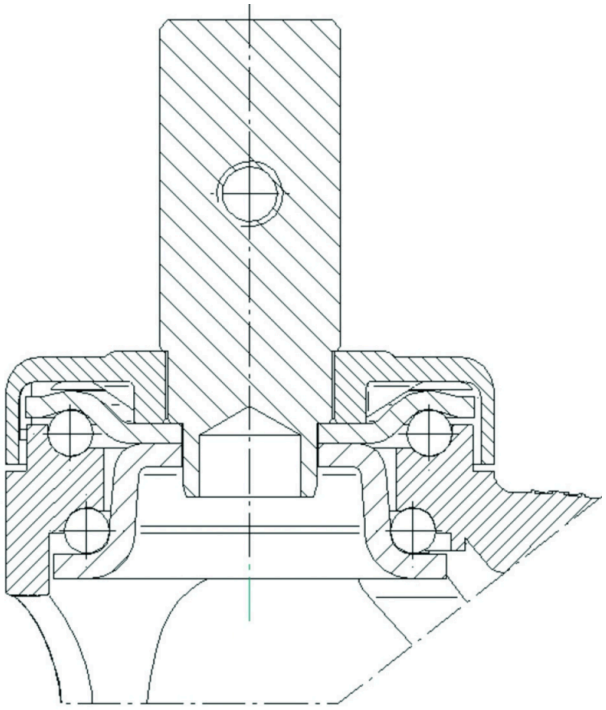

© Copyright 2026 TENTE International GmbH