FOOTMASTER

FOOT MASTER GAGD-150-ASF-HUD

EAN 4031582496574
Número de encomenda 00800208

BETTER MOBILITY. BETTER LIFE.

A imagem pode diferir do produto original

DESEMPENHO

Desempenho do rolamento	○○○○○
Ruído de movimento	○○○○○
Desgaste	○○○○○
Resistência à corrosão	○○○○○

ATRIBUTOS PRINCIPAIS

Nome do produto	Footmaster
Tipo	Rodízio giratório
Capacidade de carga a 3 km/h	630 kg
Intervalo de temperatura (mínimo)	-10 °C
Intervalo de temperatura (Máximo)	90 °C
Altura total	200 mm
Largura geral	141 mm
Peso geral	13,953 kg

RODA

Rolamento	Cubo não maquinado
Diâmetro	150 mm
Largura do Piso	40 mm
Largura do corpo	40 mm

SUPORTE

Offset	35 mm
Raio giratório	115 mm
Interferência giratória	230 mm
Diâmetro do dome	130 mm

ENCAIXE

Comprimento da placa	145 mm
Largura da placa	145 mm
Comprimento do furo da placa (Máximo)	120 mm
Largura do furo da placa (Máximo)	120 mm
Diâmetro do furo da placa	11 mm

© Copyright 2026 TENTE International GmbH

FOOTMASTER

FOOT MASTER GAGD-150-ASF-HUD

EAN 4031582496574
Número de encomenda 00800208

BETTER MOBILITY. BETTER LIFE.
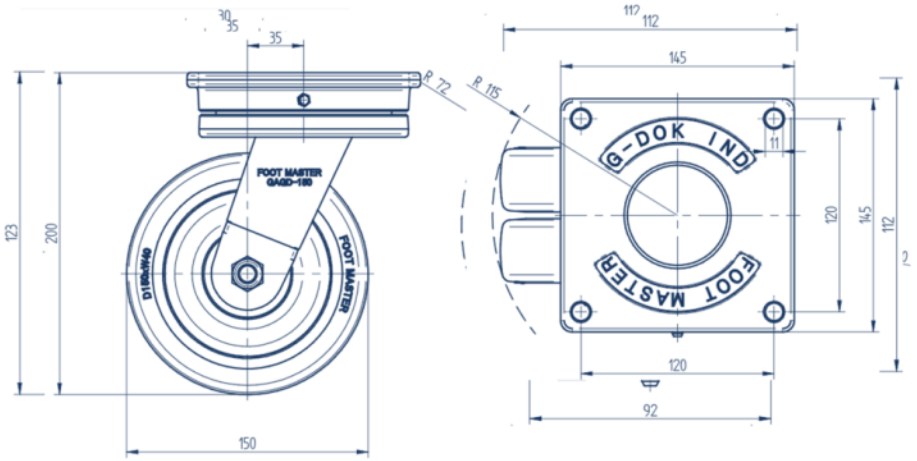
DESENHOS TÉCNICOS