产品信息

LINEA

5941XSC100P30-13 RAL9002

EAN 4031582352627



图片可能与原产品不同

表现

滚动性能	●●●●●
运动噪音	●●●○○
损耗	●●●●○
耐腐蚀性	●●●●○

核心属性

产品名称	Linea
外壳类型	带方向锁的旋转脚轮
标准	EN12530 - 设备脚轮
3 km/h的载重	120 kg
导电	是
不锈	是
静态载重	240 kg
温度范围（最低）	-10 °C
最高温度范围	40 °C
总高	118 mm
总宽度	82 mm
总重量	0.72 kg

支架

外壳材料	聚酰胺
支架形状	双轮子支架
旋转轴承	精密滚珠轴承
颜色	灰白色 （RAL9002）
偏移量	32 mm
旋转半径	108 mm
转向干涉	216 mm
圆顶直径	52 mm

轮子

轮体材料	聚酰胺，导电
胎面材料	聚氨酯，注塑，导电
轴承	精密滚珠轴承，不锈钢
侧盖	带螺纹防护装置
直径	100 mm
胎面宽度	20 mm
胎面硬度 （A）	92 岸 A

固定件

固定件类型	螺栓孔
螺栓孔直径	13 mm

德国设计师俱乐部（DDC） Interzum 奖 iF 设计奖

© Copyright 2026 TENTE International GmbH

LINEA

5941XSC100P30-13 RAL9002

EAN 4031582352627

BETTER MOBILITY. BETTER LIFE.

产品图纸

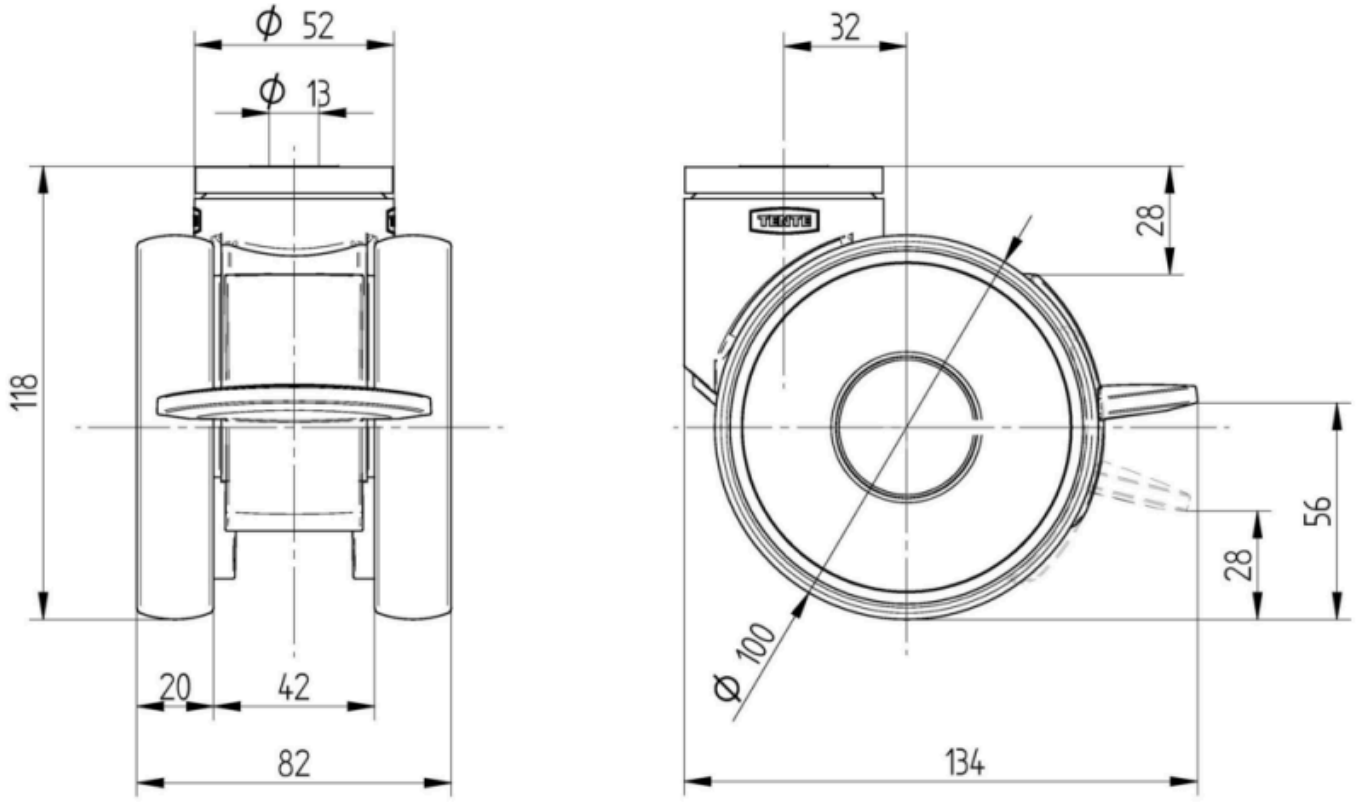

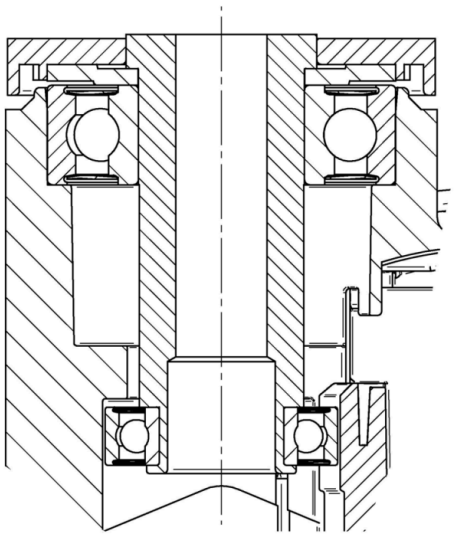

德国设计师俱乐部（DDC）

Interzum 奖

iF 设计奖

© Copyright 2026 TENTE International GmbH