TERMÉKINFORMÁCIÓK

PURETECH

PVR 125x37-Ø12 HL44

EAN 4031582321265



A kép eltérhet az eredeti terméktől

KERÉK

Felépítmény anyaga	Polipropilén
Futófelület anyaga	Tömörgumi,fekete
Csapágy	Tűgörgős csapágy
Kerék színe	Grafitfekete (RAL9011)
Szálvédők	Futófelület védelem nélkül
Átmérő	125 mm
Futófelület szélessége	37 mm
Tengely furat átmérője	12 mm
Kerékagy hossza	44 mm
Test szélessége	37 mm
A futófelület keménysége (A)	80 Shore A

TELJESÍTMÉNY

Gördülési ellenállás teljesítménye	● ● ● ○ ○
Mozgás zajkibocsátása	● ● ● ● ○
Kopás	● ● ● ○ ○
Korrozióálló képesség	● ● ● ○ ○

ALAPVETŐ TULAJDONSÁGOK

Termék neve	Puretech
Ház típusa	Kerék
Standard	EN12532 - Szállítóeszközök
Teherbírás 4 km/h-nál	100 kg
Elektromosan vezető	Nem
Rozsdamentes	Nem
Statikus teherbírás	200 kg
Hőmérséklet-tartomány (minimális)	-20 °C
Hőmérséklet-tartomány (maximális)	60 °C
Összsúly	0,47 kg

© Copyright 2026 TENTE International GmbH

PURETECH

PVR 125x37-Ø12 HL44

EAN 4031582321265

Rendelési szám 00030955

Termékrajzok

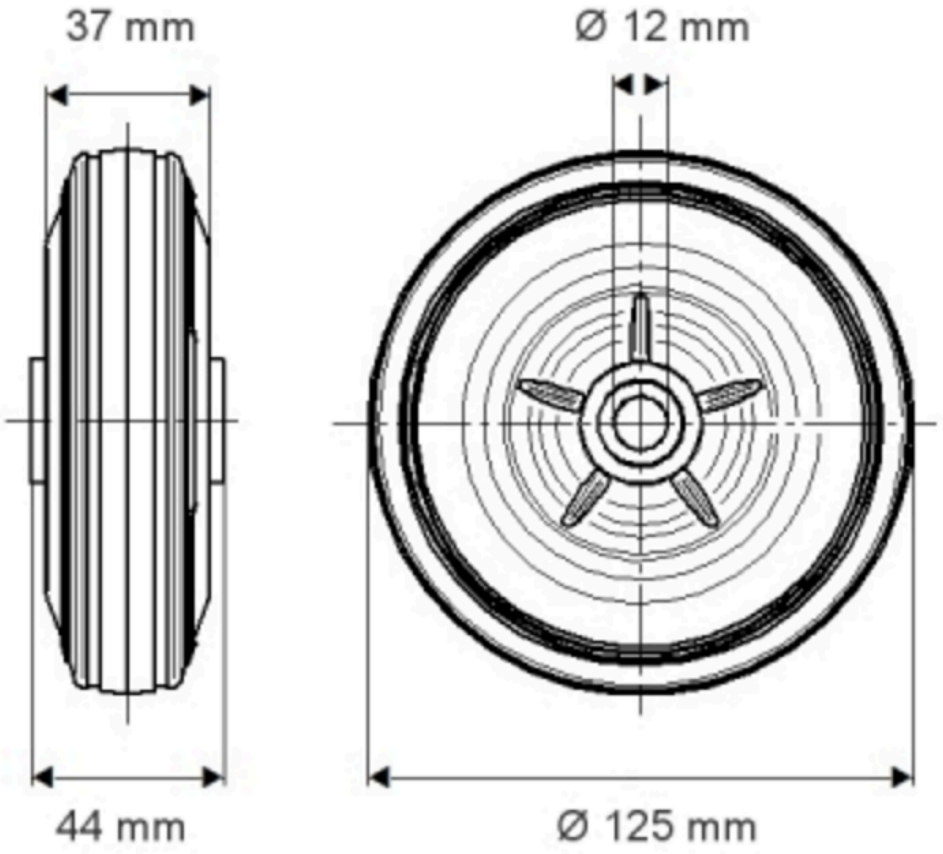

© Copyright 2026 TENTE International GmbH