ИНФОРМАЦИЯ ЗА ПРОДУКТА

ZETA

4688ITP125P63 cv

EAN 4031582366662



Изображението може да се различава от оригиналния продукт

ИЗПЪЛНЕНИЕ

Производителност на ролката	●●●○○
Шум от движение	●●●●○
Привличане	●●●●○
Устойчив на корозия	●●●○○

ОСНОВНИ АТРИБУТИ

Име на продукта	Zeta
Тип	Фиксиран Колело
Стандартен	EN12532 - Транспортно оборудване
Товароносимост при 4 км/ч	500 kg
Товароносимост при 6 км/ч	400 kg
Електропроводим	Не
Неръждаемост	Не
Статичен Товароносимост	1000 kg
Температурен диапазон (минимален)	-10 °C
Температурен диапазон (максимален)	60 °C
Обща височина	164 mm
Обща ширина	117 mm
Общо тегло	1.71 kg

ВИЛКА

Материал на корпуса	Стоманен лист, много тежък
Форма Вилица	Обхват Закалено
Цвят	Синьо покритие

КОЛЕЛО

Tread profile	изпъкнал
Материал на тялото	Алуминий
Материал на реазбата	Полиуретан, Пресовано
Лагер	Прецизен сачмен лагер
Ос	Завинтен с гайка
Цвят на Колело	Медено жълто (RAL1005)
Предпазители за резби	Без предпазно устройство за резба
Диаметър	125 mm
Ширина на Резба	50 mm
Ширина на тялото	50 mm
Твърдост на Резба (A)	92 Бръснач A
Твърдост на Резба (D)	42 Бръснач D

ПРИЛЯГАНЕ

Тип на фитинга	Правоъгълна плака
Дължина на плаката	137 mm
Ширина на плаката	117 mm
Дължина на отвора на плаката (минимална)	75 mm
Дължина на отвора на плаката (максимална)	80 mm
Ширина на отвора на плаката (минимална)	75 mm
Ширина на отвора на плаката (максимална)	105 mm
Диаметър на отвора на плаката	11 mm

© Copyright 2026 TENTE International GmbH

ZETA

4688ITP125P63 cv

EAN 4031582366662

Номер на поръчката 00837944

Чертежи на продукта

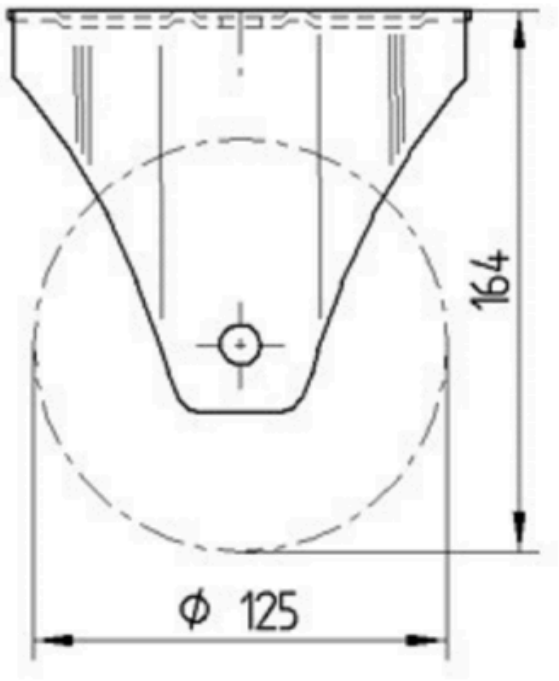

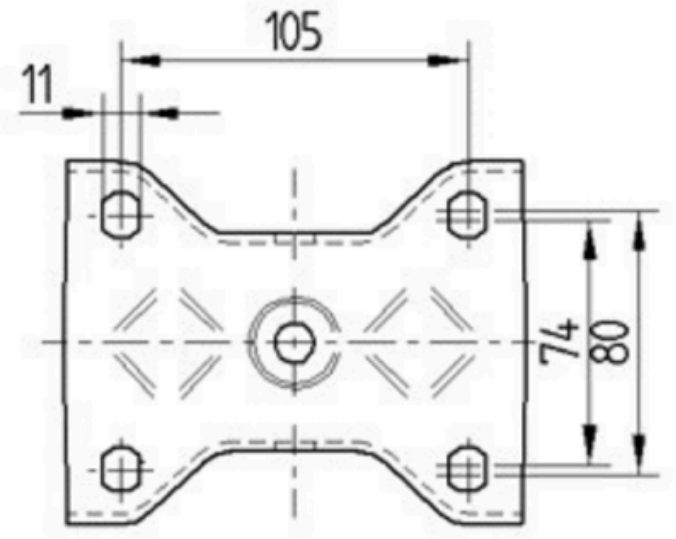

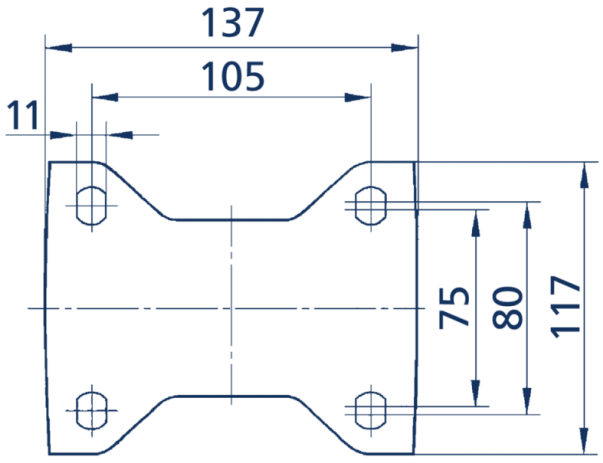

© Copyright 2026 TENTE International GmbH