TERMÉKINFORMÁCIÓK

PURETECH

PVR 250x60-Ø25

EAN 4031582321340



A kép eltérhet az eredeti terméktől

KERÉK

Felépítmény anyaga	Polipropilén
Futófelület anyaga	Tömörgumi,fekete
Csapágy	Tűgörgős csapágy
Kerék színe	Grafitfekete (RAL9011)
Szálvédők	Futófelület védelem nélkül
Átmérő	250 mm
Futófelület szélessége	60 mm
Tengely furat átmérője	25 mm
Kerékagy hossza	74 mm
Test szélessége	60 mm
A futófelület keménysége (A)	80 Shore A

TELJESÍTMÉNY

Gördülési ellenállás teljesítménye	● ● ● ○ ○
Mozgás zajkibocsátása	● ● ● ● ○
Kopás	● ● ● ○ ○
Korrozióálló képesség	● ● ● ○ ○

ALAPVETŐ TULAJDONSÁGOK

Termék neve	Puretech
Ház típusa	Kerék
Standard	EN12532 - Szállítóeszközök
Teherbírás 4 km/h-nál	295 kg
Elektromosan vezető	Nem
Rozsdamentes	Nem
Statikus teherbírás	590 kg
Hőmérséklet-tartomány (minimális)	-20 °C
Hőmérséklet-tartomány (maximális)	60 °C
Összsúly	2,87 kg

© Copyright 2026 TENTE International GmbH

PURETECH

PVR 250x60-Ø25

EAN 4031582321340

Rendelési szám 00050608

Termékrajzok

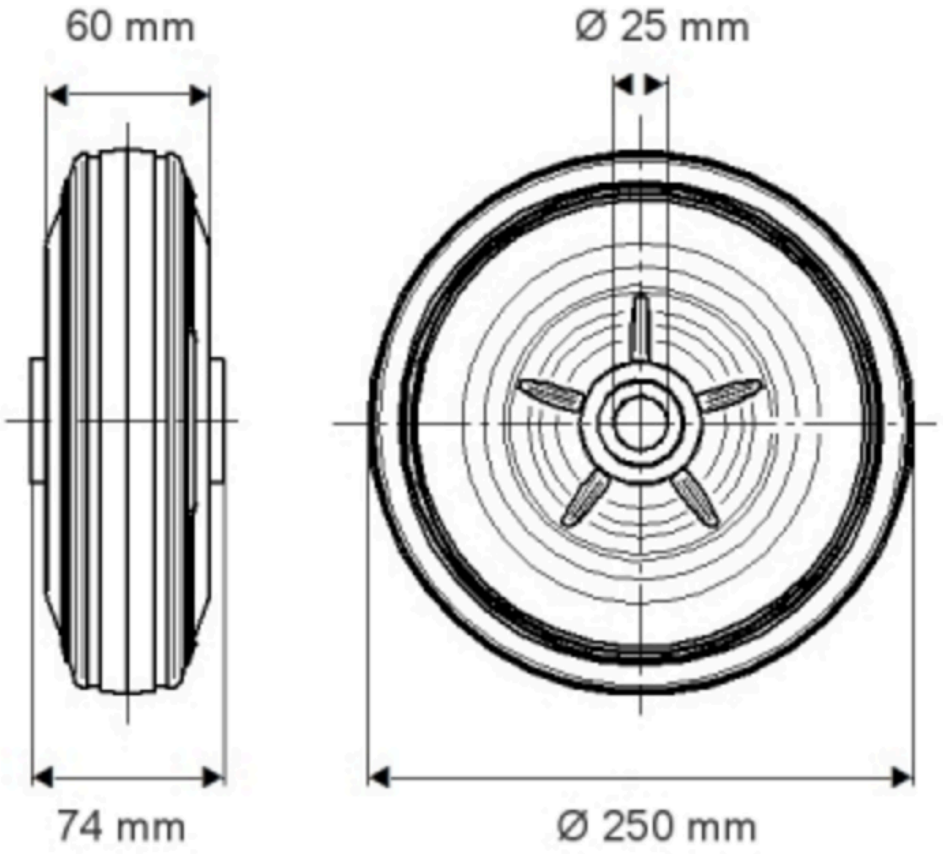

© Copyright 2026 TENTE International GmbH