INFORMATIONS SUR LE PRODUIT

# MAXTECH

## UAR 125x32-Ø12 HL44 natural/3004

EAN 4031582323139



Image non contractuelle, peut différer du produit d'origine

### ROUE

| | |
|---|---|
| Corps de roue | Polyamide |
| Bandage | Polyuréthane, injecté |
| Roulement | Roulements rouleaux |
| Couleur de la roue | Blanc naturel |
| Pare-fils | Sans pare-fils |
| Diamètre | 125 mm |
| Largeur du bandage | 32 mm |
| Diamètre de l'alésage | 12 mm |
| Longueur de moyeu | 44 mm |
| Largeur du corps de roue | 32 mm |
| Dureté du bandage (A) | 92 Shore A |
| Dureté du bandage (D) | 42 Shore D |

### PERFORMANCE

| | |
|---|---|
| Performance de roulage | ●●●○○ |
| Bruit de mouvement | ●●●○○ |
| Usure | ●●●●○ |
| Résistance à la corrosion | ●●●○○ |

### ATTRIBUTS PRINCIPAUX

| | |
|---|---|
| Nom du produit | Maxtech |
| Type | Roue |
| Norme | EN12532 - roulette de manutention |
| Capacité de charge à 4 km/h | 200 kg |
| Conducteur d'électricité | Non |
| Inoxydable | Non |
| Capacité de charge statique | 400 kg |
| Plage de température (minimale) | -25 °C |
| Plage de température (maximale) | 80 °C |
| Poids | 0,27 kg |

© Copyright 2026 TENTE International GmbH

# MAXTECH

## UAR 125x32-Ø12 HL44 natural/3004

EAN 4031582323139

Numéro de commande 00034174

**Dessins du produit**

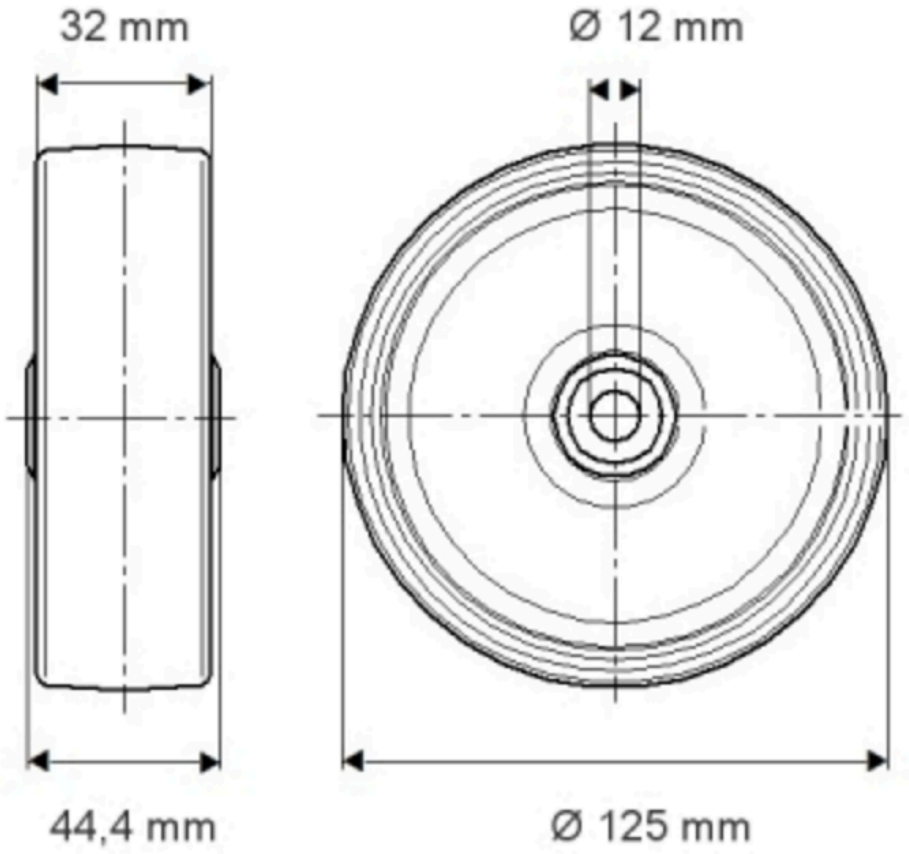


© Copyright 2026 TENTE International GmbH