PRODUKTINFORMATION

ELASTECH HEAT

IDG 100x35 yellow HL45,5 asm.

EAN 4031582347203



Billedet kan afvige fra det oprindelige produkt

YDEEVNE

Rullemodstand	●●●●○
Kørselsstøj	●●●●○
Abrasion	●●○○○
Rustbeskyttelse	●●●●●

PRIMÆRE EGENSKABER

Produktnavn	Elastech heat
Type	Hjul
Standard	EN12532 – Transportudstyr
Belastning ved 4 km/t	80 kg
Elektrisk ledende	Nej
Rustfri	Ja
Belastning Statisk	160 kg
Temperaturområde (minimum)	-30 °C
Temperaturområde (maksimum)	250 °C
Samlet vægt	0,54 kg

HJUL

Tread hardness	blød
Fælgmateriale	Aluminium
Hjulbanemateriale	Dæmpet, Varmebestandig
Leje	Tør lejebøsning
Hjul farve	Metallic
Trådfang	Uden trådfang
Diameter	100 mm
Hjulbane bredde	35 mm
Aksel Huldiameter	8 mm
Navlængde	45,5 mm
Fælgbredde	35 mm
Hårdhed af Hjulbane (A)	75 Shore A

© Copyright 2026 TENTE International GmbH

ELASTECH HEAT

IDG 100x35 yellow HL45,5 asm.

EAN 4031582347203

Bestillingsnummer 00033962

Produkttegninger

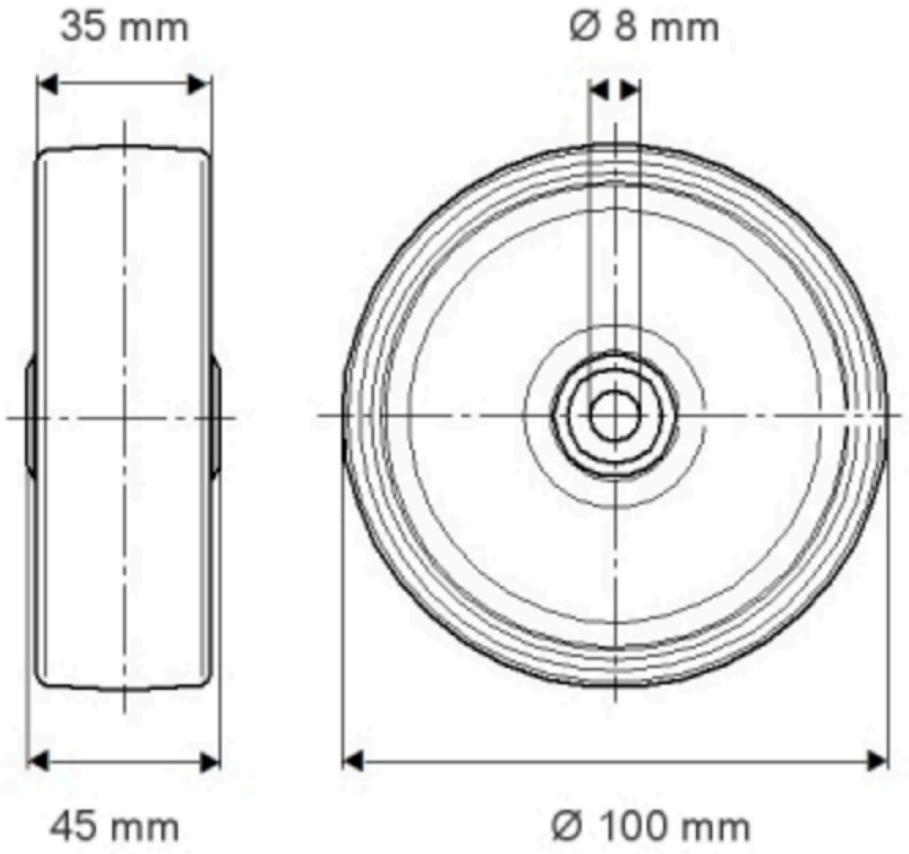

© Copyright 2026 TENTE International GmbH