INFORMATIONS SUR LE PRODUIT

NOVATECH

ETY 080x20-Ø20 HL14

EAN 4031582318524



Image non contractuelle, peut différer du produit d'origine

PERFORMANCE

Performance de roulage	●●●●○
Bruit de mouvement	●●●○○
Usure	●●●●○
Résistance à la corrosion	●●●○○

ATTRIBUTS PRINCIPAUX

Nom du produit	Novatech
Type	Roue
Norme	EN12532 - roulette de manutention
Capacité de charge à 4 km/h	140 kg
Capacité de charge à 6 km/h	110 kg
Conducteur d'électricité	Non
Inoxydable	Non
Capacité de charge statique	280 kg
Plage de température (minimale)	-10 °C
Plage de température (maximale)	60 °C
Poids	0,3 kg

ROUE

Corps de roue	Acier, fer
Bandage	Polyuréthane, coulé
Roulement	Roulement à billes de précision (RS/2RS)
Couleur de la roue	Jaune miel (RAL1005)
Diamètre	80 mm
Largeur du bandage	20 mm
Diamètre de l'alésage	20 mm
Longueur de moyeu	14 mm
Largeur du corps de roue	20 mm
Dureté du bandage (A)	92 Shore A
Dureté du bandage (D)	42 Shore D

© Copyright 2026 TENTE International GmbH

NOVATECH

ETY 080x20-Ø20 HL14

EAN 4031582318524

BETTER MOBILITY. BETTER LIFE.

Dessins du produit

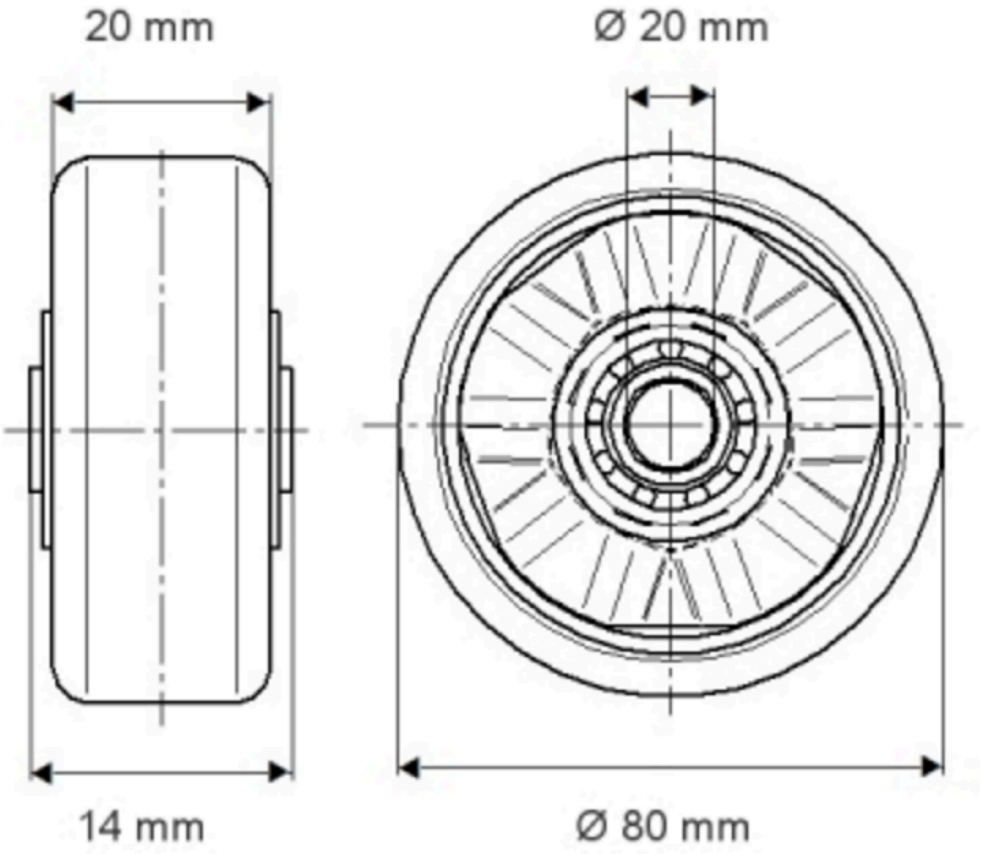

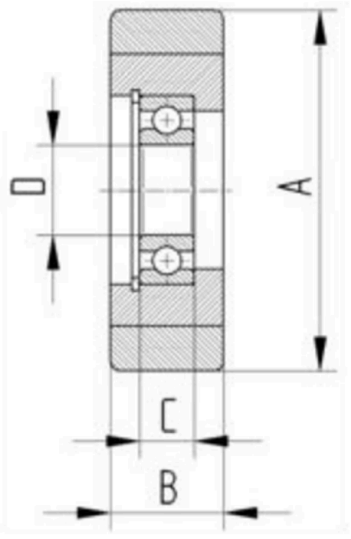

© Copyright 2026 TENTE International GmbH