INTEGRAL ASSIST

ED44ETW150R36-32S35 D 9002 4xM6 180°

EAN 4031582550412

Numéro de commande 000000051



CHAPE

Déport	40 mm
Rayon d'encombrement	115 mm
Diamètre d'encombrement	230 mm
Diamètre du dôme	110.5 mm

ROUE

Corps de roue	Acier, fer
Diamètre	150 mm
Largeur du bandage	50 mm

PERFORMANCE

Performance de roulage	●●●●●
Bruit de mouvement	●●●●○
Usure	●●●●○
Résistance à la corrosion	●●●●○

ATTRIBUTS DE BASE

Nom du produit	Integral assist
Capacité de charge à 4 km/h	150 kg
Conducteur d'électricité	no
Inoxydable	no
Capacité de charge statique	450 kg
Plage de température (minimale)	-10 °C
Plage de température (maximale)	40 °C
Hauteur	183 mm
Largeur totale	110.5 mm
Poids	5.01 kg
Type de protection	IPX6 (uniquement pour les composants électroniques à l'état monté)
Température ambiante admissible	Température de fonctionnement de 5 °C à 40 °C, humidité de l'air de 20 % à 80 %

© Copyright 2026 TENTE International GmbH

INTEGRAL ASSIST

ED44ETW150R36-32S35 D 9002 4xM6 180°

EAN 4031582550412

Numéro de commande 900000051

Dessins du produit

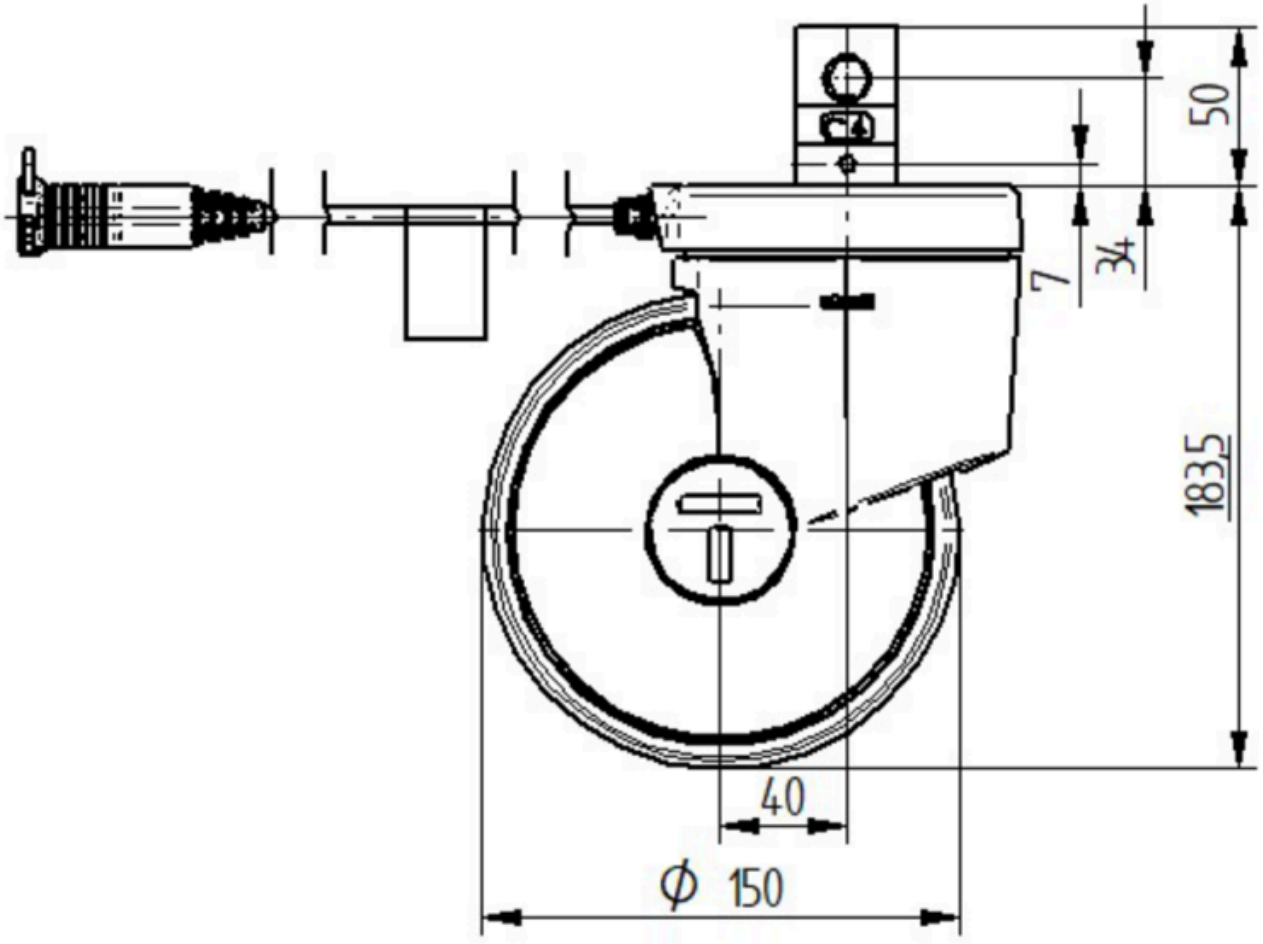

INTEGRAL ASSIST

ED44ETW150R36-32S35 D 9002 4xM6 180°

EAN 4031582550412

Numéro de commande 900000051

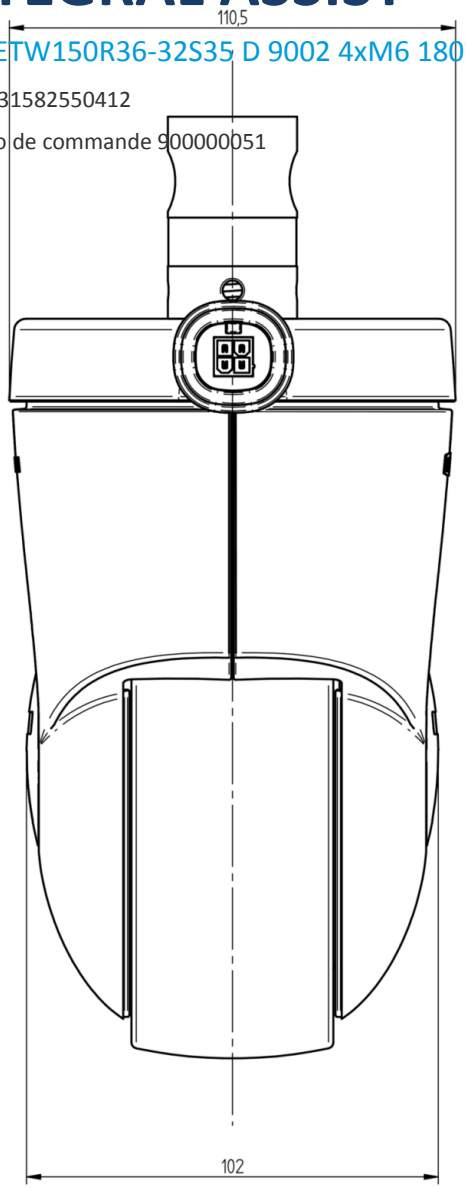

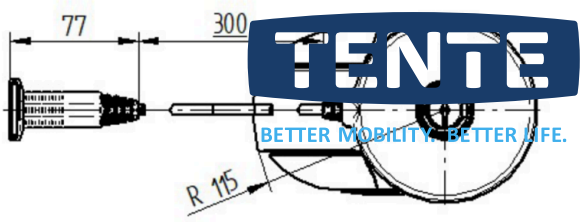

© Copyright 2026 TENTE International GmbH