ZETA

4681UOP200P63 XL

EAN 4031582400601



画像は元の製品と異なる場合があります

パフォーマンス

回転性能	●●●●●
動きのノイズ	●○○○○
摩擦	●●●●●
耐食性	●●●○○

コア属性

製品名	Zeta
ハウジングタイプ	方向ロック付き旋回キャスター
標準	EN12532 - 輸送機器
4km/hの耐荷重	800 kg
6km/hの耐荷重	640 kg
導電性	いいえ
ステンレス	いいえ
静荷重	1600 kg
温度範囲（最小）	-0.5 °C
取付高	240 mm
総重量	3.2 kg

ハウジング

ハウジング材質	スチール、超重量系
フォーク形状	幅広い、強化版
旋回ベアリング	2つのボールレース、強化版またはステンレス
ハウジング色	青色被膜保護
オフセット	55 mm
旋回径	230 mm

車輪

本体材質	ポリアミド
トレッド材質	車輪本体と同一
ベアリング	精密ボールベアリング
車軸	ナットでネジ止め
スレッドガード	スレッドガード付き
直径	200 mm
トレッド幅	50 mm
トレッドの硬度（D）	75 ショアD

フィッティング

フィッティングタイプ	長方形プレート
プレート長	137 mm
プレート幅	105 mm
プレート穴長（最大）	105 mm
プレート穴幅（最小）	75 mm
プレート穴幅（最大）	80 mm
プレート穴径	11 mm

© Copyright 2026 TENTE International GmbH

ZETA

4681UOP200P63 XL

EAN 4031582400601

TENTE
BETTER MOBILITY. BETTER LIFE.

製品図面

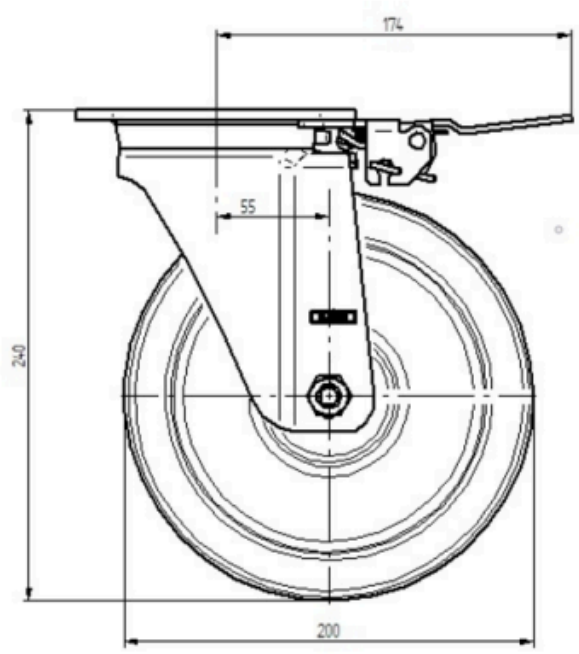

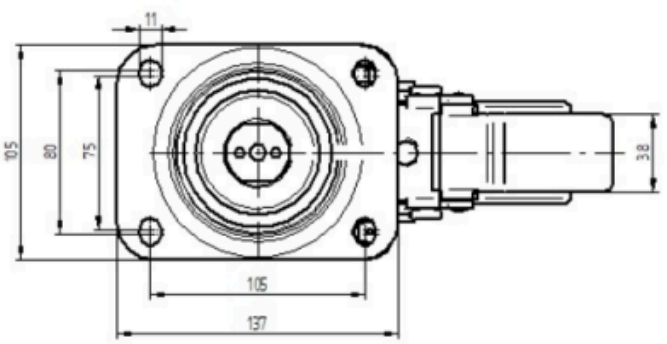

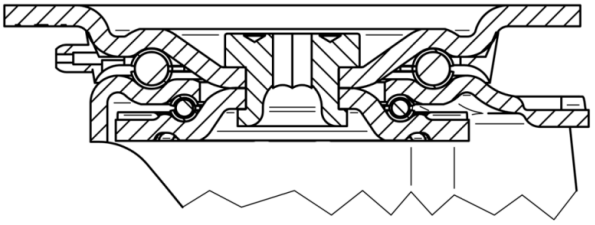

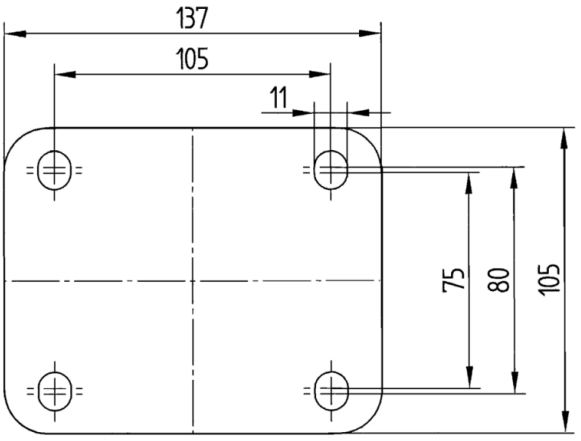

© Copyright 2026 TENTE International GmbH