製品情報

INTEGRAL

2046XSX200R26-28S45 D 9002 4xM8 W

EAN 4031582342086



画像は元の製品と異なる場合があります

パフォーマンス

回転性能	●●●○○
動きのノイズ	●●●○○
摩擦	●●●●○
耐食性	●●●○○

コア属性

製品名	Integral
ハウジングタイプ	センターロック、トータルロック付き自在キャスター
標準	EN12531 - 病院用ベッドキャスター
3km/hの耐荷重	150 kg
4km/hの耐荷重	150 kg
導電性	はい
ステンレス	いいえ
静荷重	450 kg
温度範囲（最小）	-25 °C
最大温度範囲	80 °C
取付高	229 mm
全幅	70 mm
総重量	1.59 kg
認証	TÜV Süd によるテストと監視

IFデザイン賞

レッドドットデザイン賞

ハウジング

ハウジング材質	スチール、中量系
フォーク形状	クローズ
旋回ベアリング	精密ボールベアリング
ハウジング色	グレーホワイト（RAL9002）
オフセット	60 mm
旋回半径	160 mm
旋回径	320 mm
ドーム径	70 mm

車輪

本体材質	ポリアミド、導電性
トレッド材質	ポリウレタン、樹脂成型、導電性
ベアリング	精密ボールベアリング、封止
トレッド色	スレートグレー（RAL7015と類似）
車輪色	スレートグレー（RAL7015）
スレッドガード	一体型スレッドガード
直径	200 mm
トレッド幅	35 mm
ボディ幅	35 mm
トレッドの硬度（D）	59 ショアD

フィッティング

フィッティングタイプ	プロファイルバー用カム穴付きステム
ボルト径	28 mm
ボルト長	96 mm
ボルトねじ位置	19 mm
ボルト取付穴数	4
ヒント	病院用ベッドメーカーは、洗浄可能なベッドのフィッティングエリアを封止する必要があります。

© Copyright 2026 TENTE International GmbH

INTEGRAL

2046XSX200R26-28S45 D 9002 4xM8 W

EAN 4031582342086

BETTER MOBILITY. BETTER LIFE.

製品図面

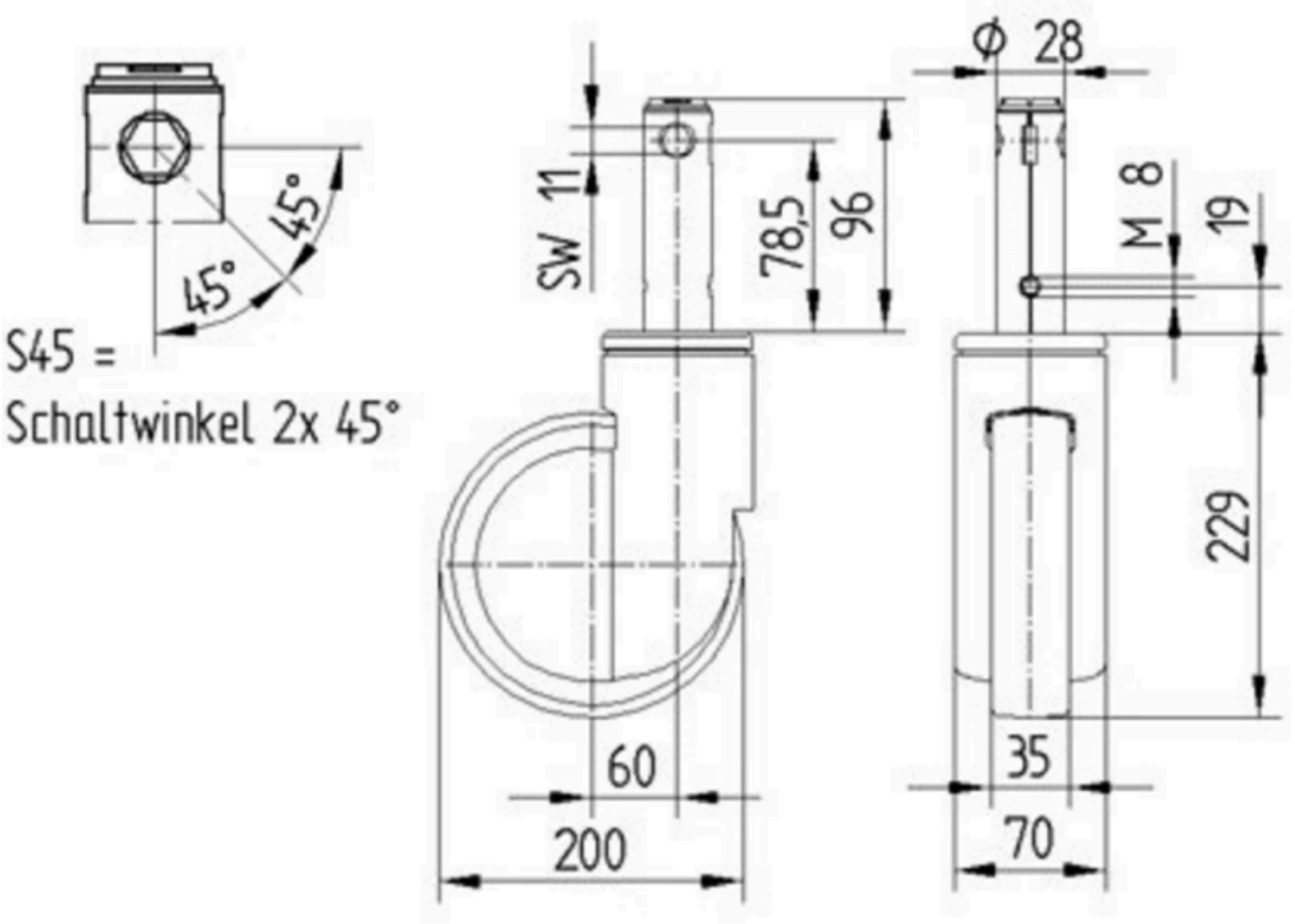

IFデザイン賞

レッドドットデザイン賞

© Copyright 2026 TENTE International GmbH