PRODUCTINFORMATIE

ZETA

4688ITP125P63

EAN 4031582030501



Afbeelding kan verschillen van het oorspronkelijke product

PRESTATIES

Rolprestaties	●●●○○
Bewegingsgeluid	●●●●○
Verloop	●●●●○
Corrosieweerstand	●●●○○

KERNKENMERKEN

Productnaam	Zeta
Type	Bokwiel
Standaard	EN12532 - Transportuitrusting
Draagvermogen bij 4 km/u	500 kg
Draagvermogen bij 6 km/u	400 kg
Elektrisch geleidend	Nee
Roestvrij	Nee
Statisch Draagvermogen	1000 kg
Temperatuurbereik (minimaal)	-10 °C
Temperatuurbereik (maximaal)	60 °C
Totale hoogte	164 mm
Totale breedte	117 mm
Totaal gewicht	1,73 kg

VORK

Materiaal van de behuizing	Staalplaat, zeer zwaar
Vork Vorm	Breed, versterkt
Kleur	Blauw gepassiveerd

WIEL

Wielkern materiaal	Aluminium
Materiaal loopvlak	Polyurethaan, Gegoten
Lager	Precisiekogellagers
As	Vastgeschroefd met moer
Kleur Wiel	Honinggeel (RAL1005)
Afdekkapjes	Zonder afdekkapjes
Diameter	125 mm
Breedte Loopvlak	50 mm
Breedte wielkern	50 mm
Hardheid van het loopvlak (A)	92 Shore A
Hardheid van het loopvlak (D)	42 Shore D

BEVESTIGING

Type bevestiging	Rechthoekige plaat
Lengte plaat	137 mm
Breedte plaat	117 mm
Lengte bevestigingsgat (minimaal)	75 mm
Lengte bevestigingsgat (maximaal)	80 mm
Breedte bevestigingsgat (minimaal)	75 mm
Breedte bevestigingsgat (maximaal)	105 mm
Diameter bevestigingsgat	11 mm

© Copyright 2026 TENTE International GmbH

ZETA

4688ITP125P63

EAN 4031582030501

Bestelnummer 00804358

Producttekeningen

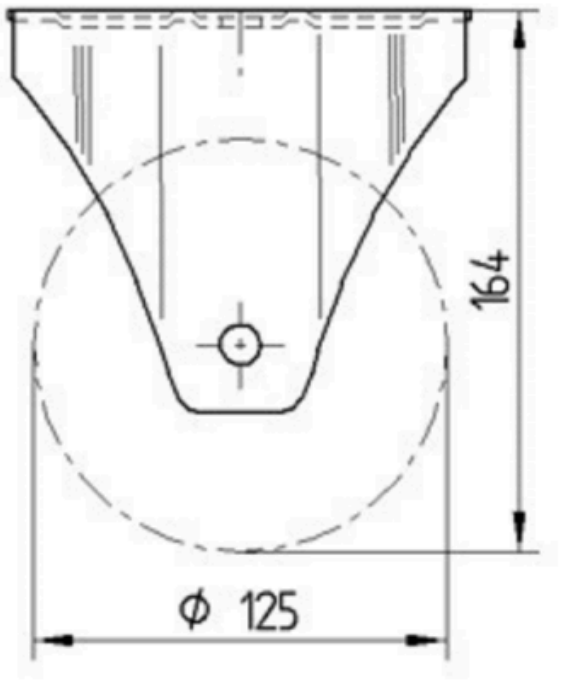

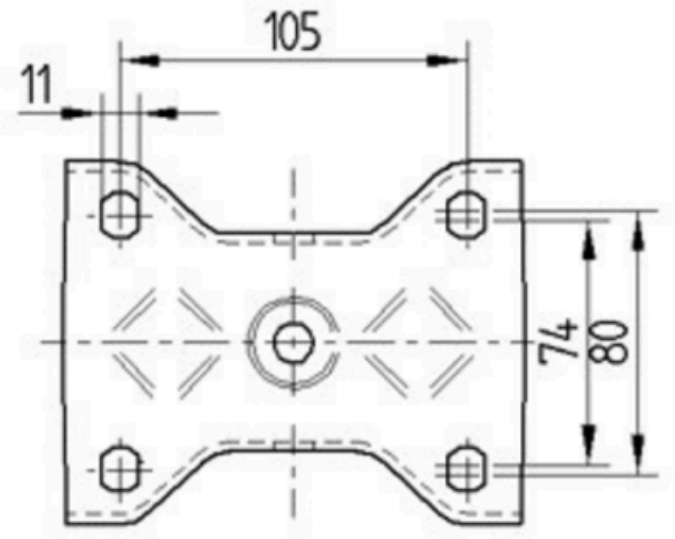

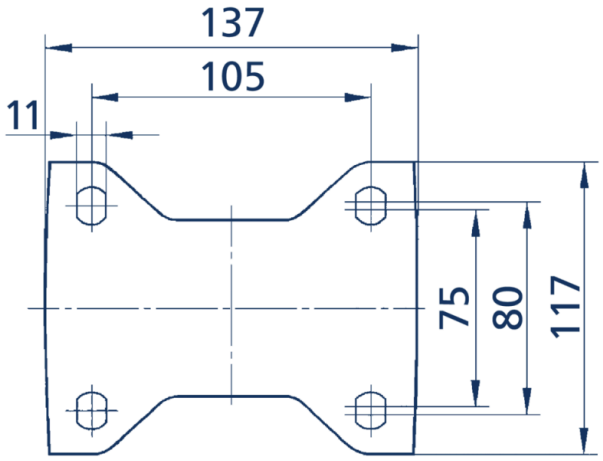

© Copyright 2026 TENTE International GmbH