INFORMĀCIJA PAR PRODUKTU

ALPHA STAINLESS

8477UFX100P30-11

EAN 4031582370201



Attēls var atšķirties no oriģinālā produkta

VEIKTSPĒJA

Ruļļa veiktspēja	●●●○○
Kustības troksnis	●●●●●
Nodilums	●●●○○
Korozijas izturīgs	●●●●●

PAMATA ATRIBŪTI

Produkta nosaukums	Alpha stainless
Korpusa tips	Grozāmais atbalsta ritenis ar pilno bloķēšanu
Standarta	EN12532 - Transporta aprīkojums
Kravnesība pie 4 km/h	150 kg
Elektrovadītspējīga	Nē
Nerūsējošais	Jā
Statiskā kravnesība	300 kg
Temperatūras diapazons (minimālais)	-20 °C
Temperatūras diapazons (maksimālais)	80 °C
Kopējais augstums	128 mm
Kopējais svars	0,83 kg

KRONŠTEINIS

Mājokļa materiāls	Nerūsējošais tērauds, smags
Dakšas forma	Plašs
Grozāmais gultnis	Divu bumbu sacīkstes
Krāsa	Nerūsējošais tērauds
Ofsets	41 mm
Grozāms savienojums	242 mm

RITENIS

Tread hardness	mīksts
Korpusa materiāls	Poliamīds
Protektora materiāls	Elastīgas riepas, bez marķējuma, vulkanizētas
Gūltnis	Cuscinetto a sfere di precisione, Sigillato
Ass	Pieskrūvēts ar uzgriezni
Izplešanās armatūra	Ar vītņu aizsargu
Diametrs	100 mm
Protektora platums	34 mm
Protektora cietība (A)	64 Krasts A

UZSTĀDĪŠANA

Uzstādīšanas veids	Avere zem skrūves
Skrūves atveres diametrs	11 mm

© Copyright 2026 TENTE International GmbH

ALPHA STAINLESS

8477UFX100P30-11

EAN 4031582370201

BETTER MOBILITY. BETTER LIFE.

Produkta rasējumi

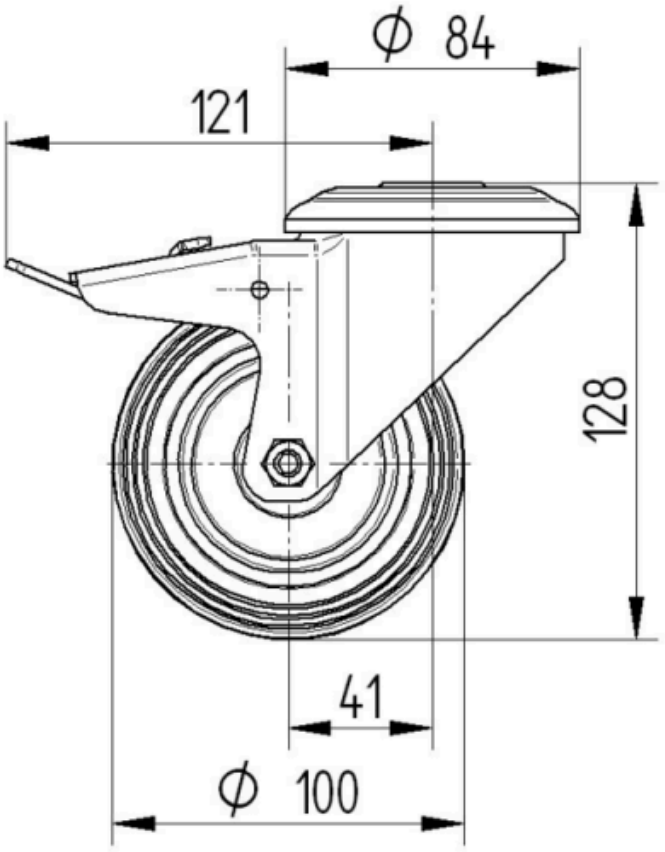

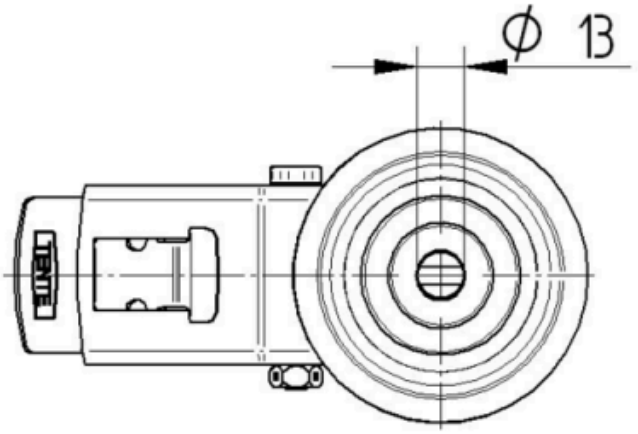

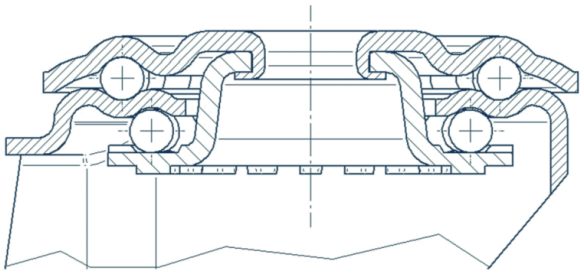

© Copyright 2026 TENTE International GmbH