INFORMAZIONI DI PRODOTTO

MAXTECH

UAR 125x32-Ø12 HL44 natural/3004

EAN 4031582323139



L'immagine può differire dal prodotto originale

PRESTAZIONI

Prestazioni di rotolamento	●●●○○
Rumore	●●●○○
Attrito	●●●●○
Resistenza alla corrosione	●●●○○

ATTRIBUTI PRINCIPALI

Nome del prodotto	Maxtech
Tipo	Ruota
Standard	EN12532 - Attrezzature di trasporto
Portata a 4 km/h	200 kg
Elettricamente conduttivo	No
Inossidabile	No
Portata statica	400 kg
Intervallo di temperatura (minimo)	-25 °C
Intervallo di temperatura (massimo)	80 °C
Peso complessivo	0,27 kg

RUOTA

Materiale del corpo	Poilammide
Materiale del battistrada	Poliuretano, Iniettato
Cuscinetto	Cuscinetto a rulli
Colore Ruota	Bianco naturale
Parafili	Senza parafili
Diametro	125 mm
Larghezza battistrada	32 mm
Asse diametro del foro	12 mm
Lunghezza mozzo	44 mm
Larghezza corpo	32 mm
Durezza del Battistrada (A)	92 Shore A
Durezza del Battistrada (D)	42 Shore D

© Copyright 2026 TENTE International GmbH

MAXTECH

UAR 125x32-Ø12 HL44 natural/3004

EAN 4031582323139

Numero d'ordine 00034174

Disegni del prodotto

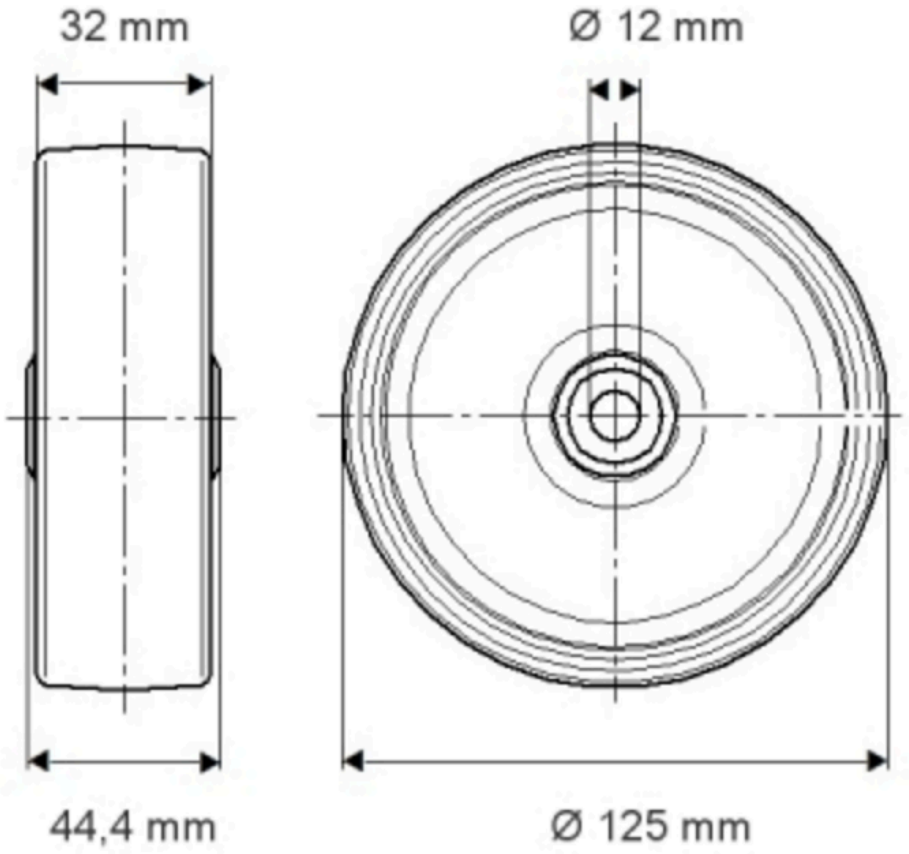

© Copyright 2026 TENTE International GmbH