ИНФОРМАЦИЯ ЗА ПРОДУКТА

KAPPA LOAD

9651TOO250P63

EAN 4031582314649



Изображението може да се различава от оригиналния продукт

ИЗПЪЛНЕНИЕ

Производителност на ролката	●●●●●
Шум от движение	●○○○○
Привличане	●●●●●
Устойчив на корозия	●●●○○

ОСНОВНИ АТРИБУТИ

Име на продукта	Kappa load
Тип	Завъртане на Колело с Заключване по пососка
Стандартен	EN12533 – Тежкотоварни колела
Товароносимост при 4 км/ч	1320 kg
Товароносимост при 6 км/ч	1100 kg
Електропроводим	Не
Неръждаемост	Не
Статичен Товароносимост	2640 kg
Температурен диапазон (минимален)	-40 °C
Температурен диапазон (максимален)	80 °C
Обща височина	305 mm
Общо тегло	5.34 kg

ВИЛКА

Материал на корпуса	Чугун или ковано желязо, тежко
Форма Вилица	Обхват Закалено
Въртящ се лагер	Ролков лагер за дълбоки вълни със сферична тяга
Изместване	61 mm
Интерференция при завъртане	398 mm
Lubrication nipple	1

КОЛЕЛО

Материал на тялото	Полиамид, тежък
Материал на реазбата	Идентично с тяло на Колело
Лагер	Плъзгащ лагер
Ос	Завинтен с гайка
Предпазители за резби	Без предпазно устройство за резба
Диаметър	250 mm
Ширина на Резба	50 mm
Твърдост на Резба (D)	75 Бръснач D

ПРИЛЯГАНЕ

Тип на фитинга	Правоъгълна плака
Дължина на плаката	135 mm
Ширина на плаката	110 mm
Дължина на отвора на плаката (максимална)	105 mm
Ширина на отвора на плаката (минимална)	75 mm
Ширина на отвора на плаката (максимална)	80 mm
Диаметър на отвора на плаката	11 mm

© Copyright 2026 TENTE International GmbH

KAPPA LOAD

9651TOO250P63

EAN 4031582314649

Номер на поръчката 00830361

Чертежи на продукта

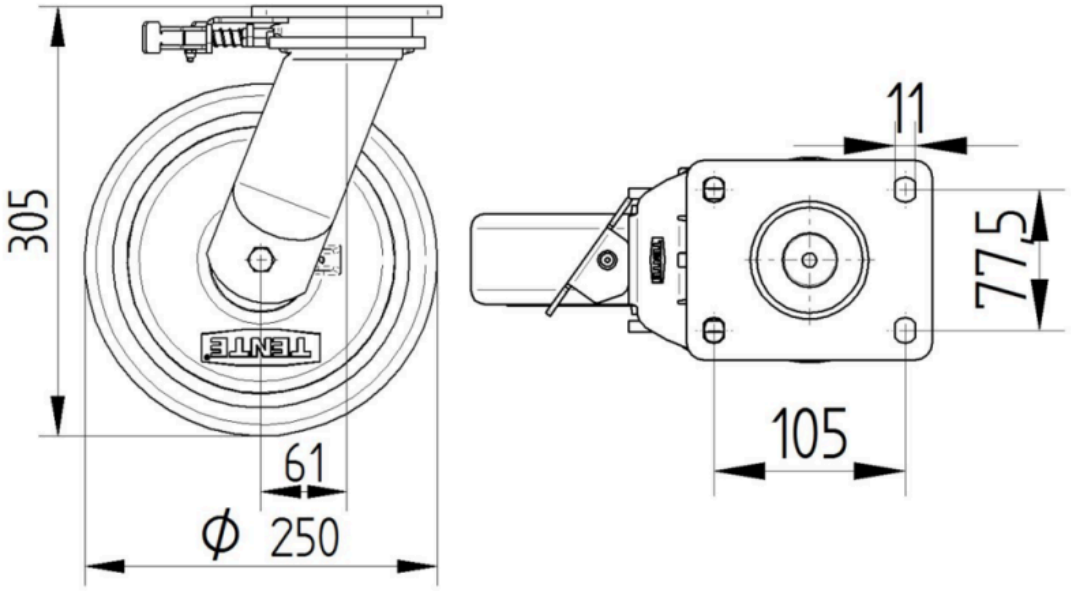

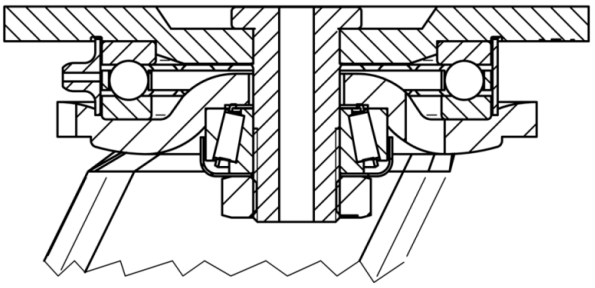

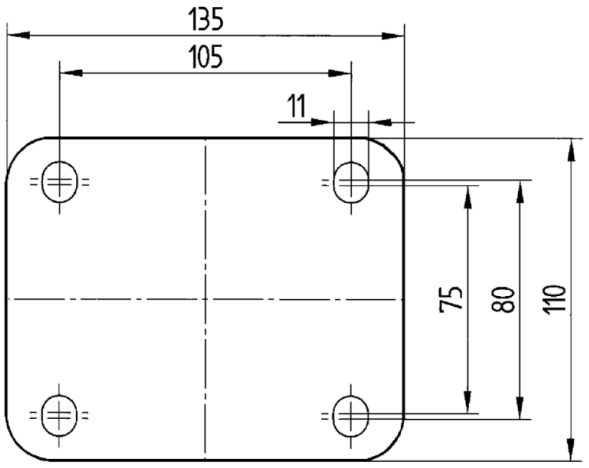

© Copyright 2026 TENTE International GmbH