ИНФОРМАЦИЯ ЗА ПРОДУКТА

AGILA

2477PJP075P40

EAN 4031582050431



Изображението може да се различава от оригиналния продукт

ИЗПЪЛНЕНИЕ

Производителност на ролката	●●●○○
Шум от движение	●●●●○
Привличане	●●●○○
Устойчив на корозия	●●●○○

ОСНОВНИ АТРИБУТИ

Име на продукта	Agila
Тип	Въртящ се Колело с Пълно заключване
Стандартен	EN12530 – Изделителни колела
Товароносимост при 3 км/ч	75 kg
Електропроводим	Не
Неръждаемост	Не
Статичен Товароносимост	150 kg
Температурен диапазон (минимален)	-20 °C
Температурен диапазон (максимален)	60 °C
Обща височина	100 mm
Обща ширина	43 mm
Общо тегло	0.34 kg

ВИЛКА

Материал на корпуса	Стоманен лист, среден
Форма Вилица	Обхват
Въртящ се лагер	Две състезания с топка
Цвят	Синьо покритие
Изместване	24 mm
Радиус на завъртане	80 mm
Интерференция при завъртане	160 mm
Диаметър на купол	43 mm

КОЛЕЛО

Материал на тялото	Полипропилен
Материал на реазбата	Термопластичен каучук
Лагер	Прецизен сачмен лагер
Цвят на Колело	Сребърно сиво (RAL7001)
Предпазители за резби	С предпазно устройство за резба
Диаметър	75 mm
Ширина на Резба	25 mm
Ширина на тялото	25 mm
Твърдост на Резба (A)	87 Бръснач A

ПРИЛЯГАНЕ

Тип на фитинга	Квадратна плоча
Дължина на плаката	60 mm
Ширина на плаката	60 mm
Дължина на отвора на плаката (минимална)	38 mm
Дължина на отвора на плаката (максимална)	48 mm
Ширина на отвора на плаката (минимална)	38 mm
Ширина на отвора на плаката (максимална)	48 mm
Диаметър на отвора на плаката	6.3 mm

© Copyright 2026 TENTE International GmbH

AGILA

2477PJP075P40

EAN 4031582050431

Номер на поръчката 00004470

Чертежи на продукта

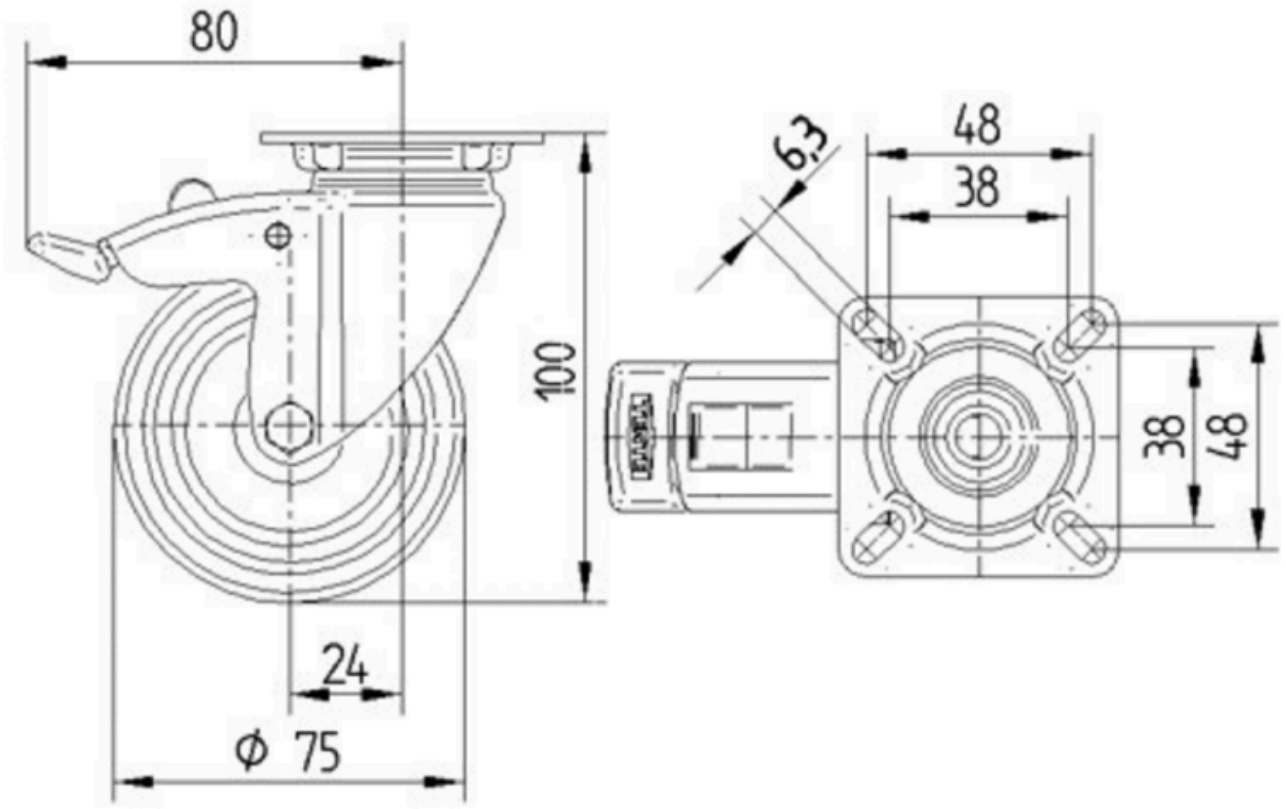

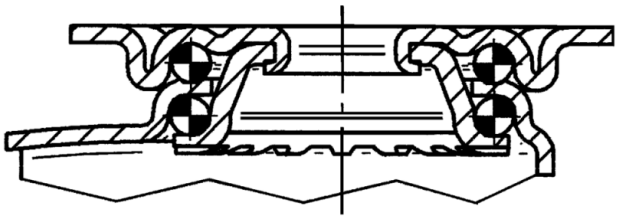

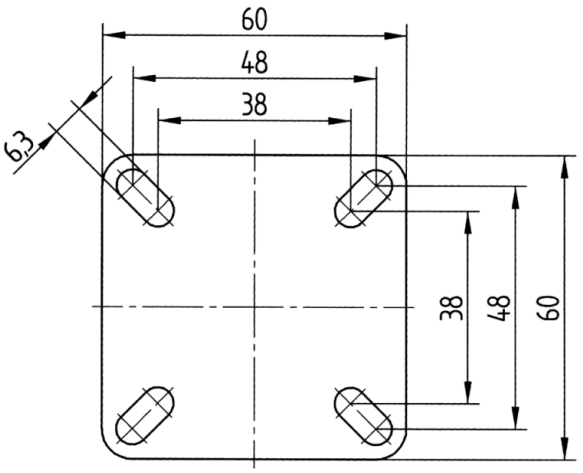

© Copyright 2026 TENTE International GmbH