INFORMAÇÕES DO PRODUTO

PURETECH

Freno direccional 4681

EAN 4031582453331



A imagem pode diferir do produto original

DESEMPENHO

Desempenho do rolamento	● ● ● ○ ○
Ruído de movimento	● ● ● ○ ○
Desgaste	● ● ● ○ ○
Resistência à corrosão	● ● ● ○ ○

ATRIBUTOS PRINCIPAIS

Nome do produto	Puretech
Tipo	Acessório
Elétrico condutivo	Não
Aço inoxidável	Não
Peso geral	0,27 kg

© Copyright 2026 TENTE International GmbH

PURETECH

Freno direccional 4681

EAN 4031582453331

Desenhos do produto

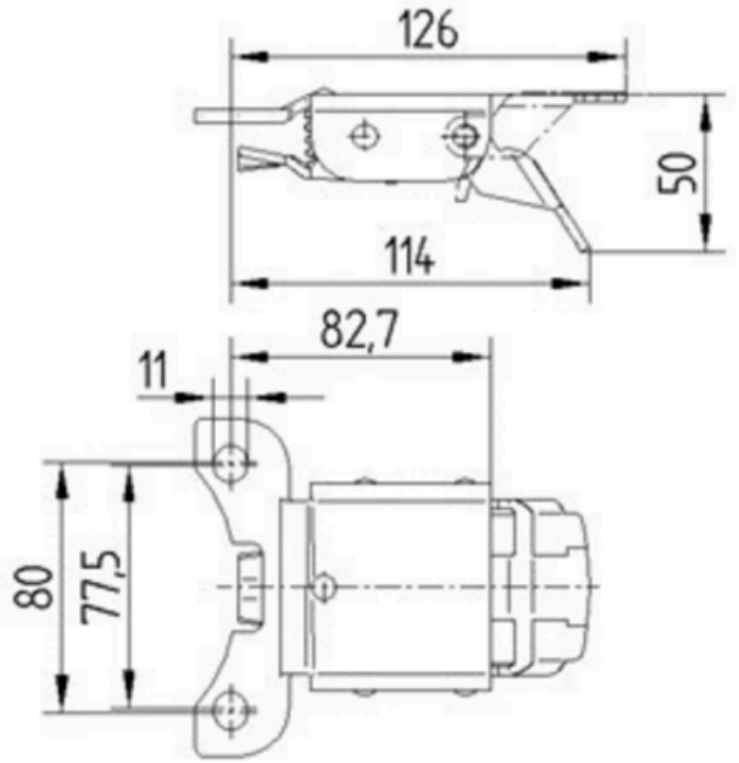

© Copyright 2026 TENTE International GmbH