INFORMACIÓ DE PRODUCTE

PURETECH

PVR200x50-Ø15 HL58

EAN 4031582442267



La imatge pot diferir del producte original.

ACTUACIÓ

Actuació Roll	●●●○○
El soroll del moviment	●●●○○
Atràcia	●●○○○
Resistència a a la corrosió	●●●○○

ATRIBUCIONS BÀSIQUES

Nom del producte	Puretech
Tipus	Aro
Tracidad de carga a 4 km/h	205 kg
Conducció elèctrica	No
Inoxidable	No
Tracidad de carga estàtica	410 kg
Temperatura (mínim)	-20 °C
Temperatura màxima (màxim)	60 °C
Pes total	1,26 kg

RODA

Material corporal	Polipropilè
Material de la banda de rodadura	Goma massissa negres, negres
El Bearing	Roamiento de rodillos
Protectors de fil	Sense vigilància
Diametralització	200 mm
Banda de rodadura ample	50 mm
El forat Eix Diàmetre del forat	15 mm
Longitud del cub	58 mm
La duresa del Banda de rodadura (A)	85 Shore A

© Copyright 2026 TENTE International GmbH

PURETECH

PVR200x50-Ø15 HL58

EAN 4031582442267

BETTER MOBILITY. BETTER LIFE.

Plànols del producte

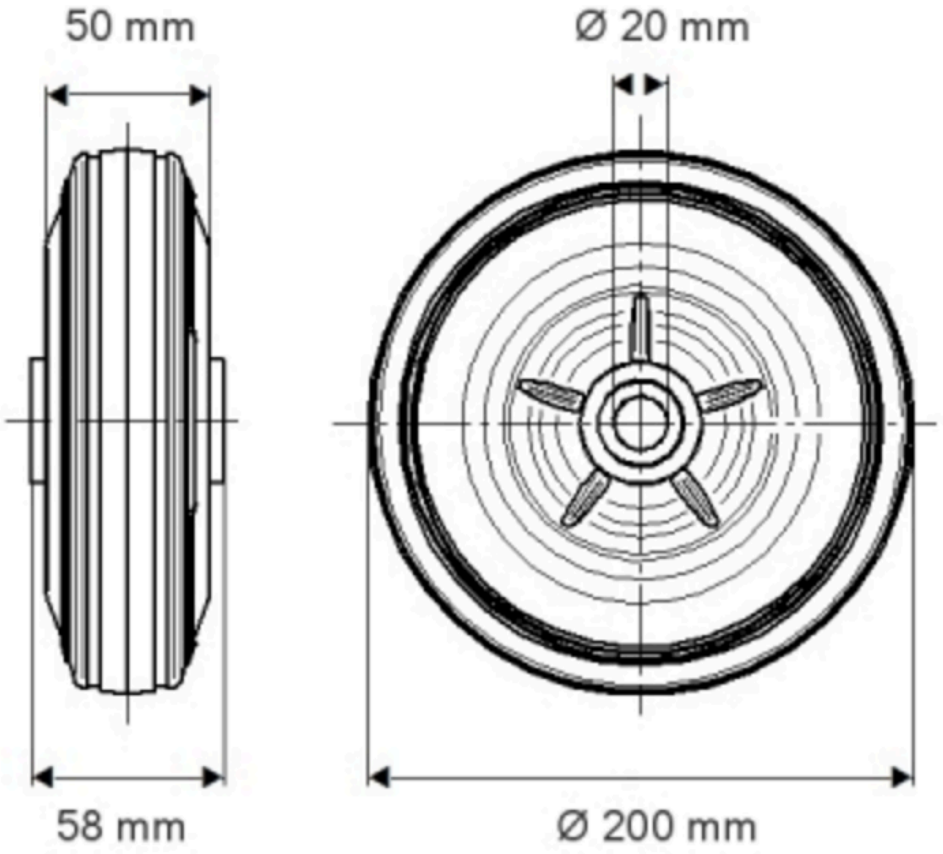

© Copyright 2026 TENTE International GmbH