INFORMACJE O PRODUKCIE

BASETECH

POR080x34-Ø12 white

EAN 4031582410372



Obraz może różnić się od oryginalnego produktu

KOŁO

Materiał ciała	Polipropylen
Materiał bieżni	Identyczny z korpusem Koło
Łożysko	Łożysko walcowe
Osłony gwintu	Bez osłony gwintu
Średnica	80 mm
Szerokość Bieżnia	34 mm
Średnica otworu Oś	12 mm
Długość piasty	44,4 mm
Twardość Bieżnia (D)	65 Shore D

WYDAJNOŚĆ

Wydajność rolek	●●●○○
Hałas ruchowy	●●●○○
Odejście	●●●●●
Odporność na korozję	●●●○○

PODSTAWOWE ATUTY

Nazwa produktu	Basetech
Typ	Koło
Standardowy	EN12532 — Sprzęt transportowy
Nośność przy 4 km/h	125 kg
Przewodzące prąd elektryczny	Nie
Nierdzewne	Nie
Nośność statyczne	250 kg
Zakres temperatur (minimalny)	-20 °C
Zakres temperatur (maksymalny)	60 °C
Waga całkowita	0,1 kg

© Copyright 2026 TENTE International GmbH

BASETECH

POR080x34-Ø12 white

EAN 4031582410372

Rysunki produktu

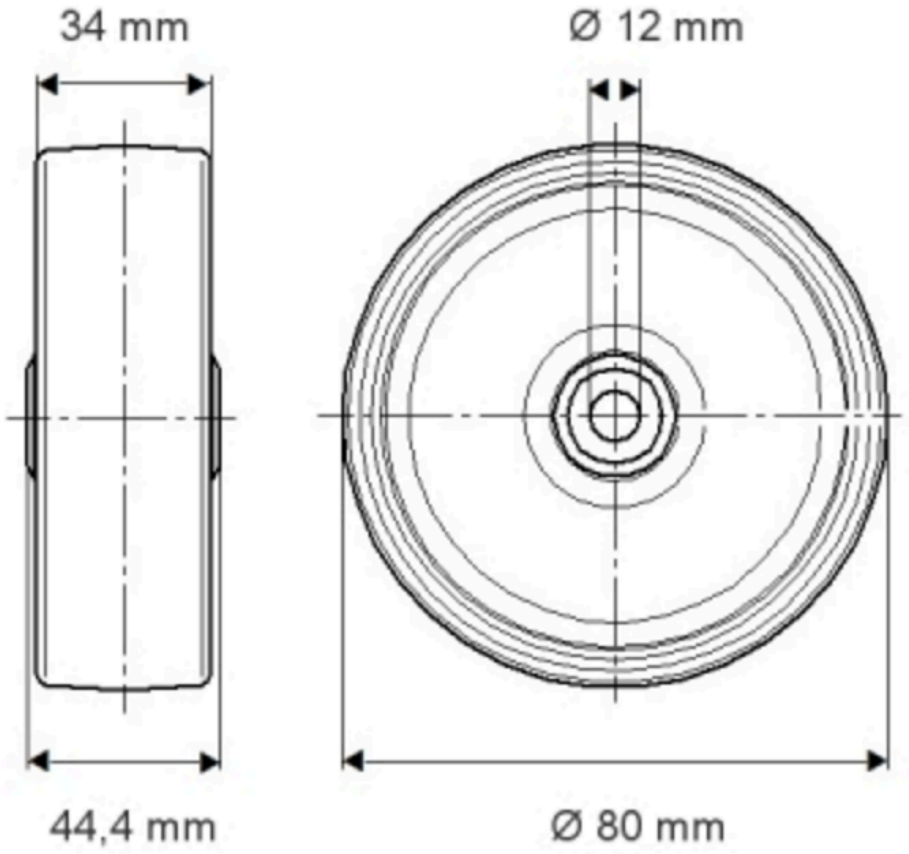

© Copyright 2026 TENTE International GmbH