TERMÉKINFORMÁCIÓK

LINEA LIGHT

5925UAO075L51-10

EAN 4031582419108

BETTER MOBILITY. BETTER LIFE.

A kép eltérhet az eredeti terméktől

TELJESÍTMÉNY

Gördülési ellenállás teljesítménye	●●●○○
Mozgás zajkibocsátása	●●●○○
Kopás	●●●○○
Korrozióálló képesség	●●●●○

ALAPVETŐ TULAJDONSÁGOK

Termék neve	Linea light
Ház típusa	Kerékfékes görgő
Standard	EN12528 - Bútorgörgők
Teherbírás 3 km/h-nál	90 kg
Statikus teherbírás	180 kg
Hőmérséklet-tartomány (minimális)	-20 °C
Hőmérséklet-tartomány (maximális)	60 °C
Összsúly	75,5 mm
Teljes szélesség	55 mm
Összsúly	0,175 kg

KERÉK

Felépítmény anyaga	Poliamid
Futófelület anyaga	Fröccsöntött poliuretán
Csapágy	Siklócsapágy
Szálvédők	Futófelület védelem nélkül
Átmérő	75 mm
Futófelület szélessége	15 mm
A futófelület keménysége (A)	92 Shore A

VÁZ

Anyag	Poliamid
Villa alakja	Ikerkerekes villa
Forgócsapágy	Csap, forgatható
Ellensúlyoz	23 mm
Körbeforgás	81 mm
Körbeforgás	162 mm
Kupola átmérője	30 mm

SZERELVÉNY

Szerelvény típusa	Zsákfurat B10 szerelvényhez
Csavar furat átmérője	10 mm

Deutscher Designer Club

Interzum Award

IF Design Award

© Copyright 2026 TENTE International GmbH

LINEA LIGHT

5925UAO075L51-10

EAN 4031582419108

BETTER MOBILITY. BETTER LIFE.

MŰSZAKI RAJZOK

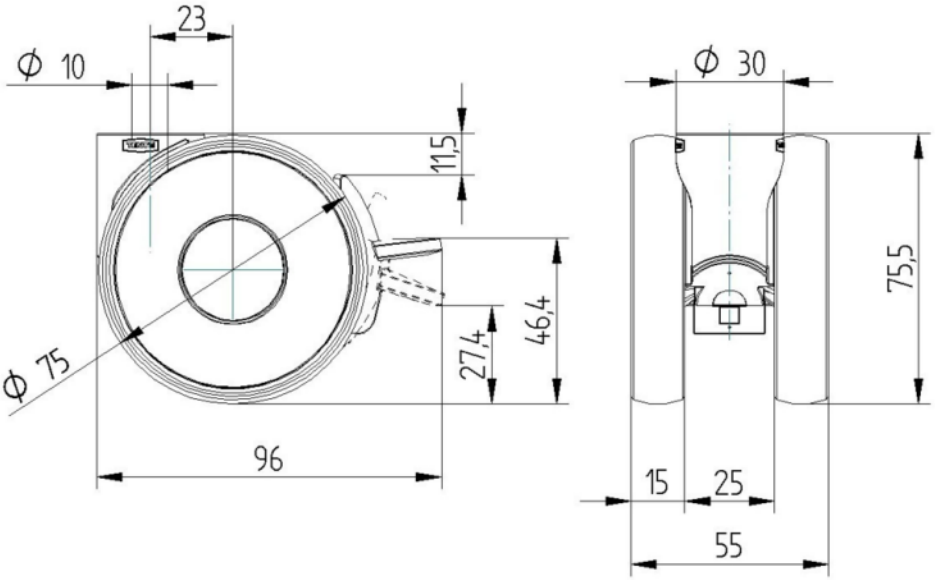

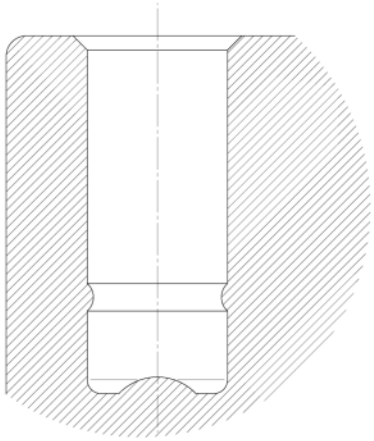

Deutscher Designer Club

Interzum Award

IF Design Award