製品情報

GALEA

5071PJH100R05-28x40

EAN 4031582368468



画像は元の製品と異なる場合があります

パフォーマンス

回転性能	●●●○○
動きのノイズ	●●●○○
摩擦	●●●○○
耐食性	●●●●○

コア属性

製品名	Galea
ハウジングタイプ	方向ロック付き旋回キャスター
標準	EN12530 - デバイスキャスター
3km/hの耐荷重	100 kg
導電性	いいえ
ステンレス	いいえ
静荷重	200 kg
温度範囲（最小）	-20 °C
最大温度範囲	60 °C
取付高	139 mm

ハウジング

ハウジング材質	ポリアミド
フォーク形状	クローズ
旋回ベアリング	2つのボールレース
オフセット	40 mm
旋回径	205 mm

車輪

本体材質	ポリプロピレン
トレッド材質	熱可塑性ゴム
ベアリング	プレーンベアリング
スレッドガード	スレッドガード付き
直径	100 mm
トレッド幅	30 mm
トレッドの硬度（A）	87 ショアA

フィッティング

フィッティングタイプ	ソリッドステム、丸型
ボルト径	28 mm
ボルト長	40 mm

© Copyright 2026 TENTE International GmbH

GALEA

5071PJH100R05-28x40

EAN 4031582368468

BETTER MOBILITY. BETTER LIFE.

製品図面

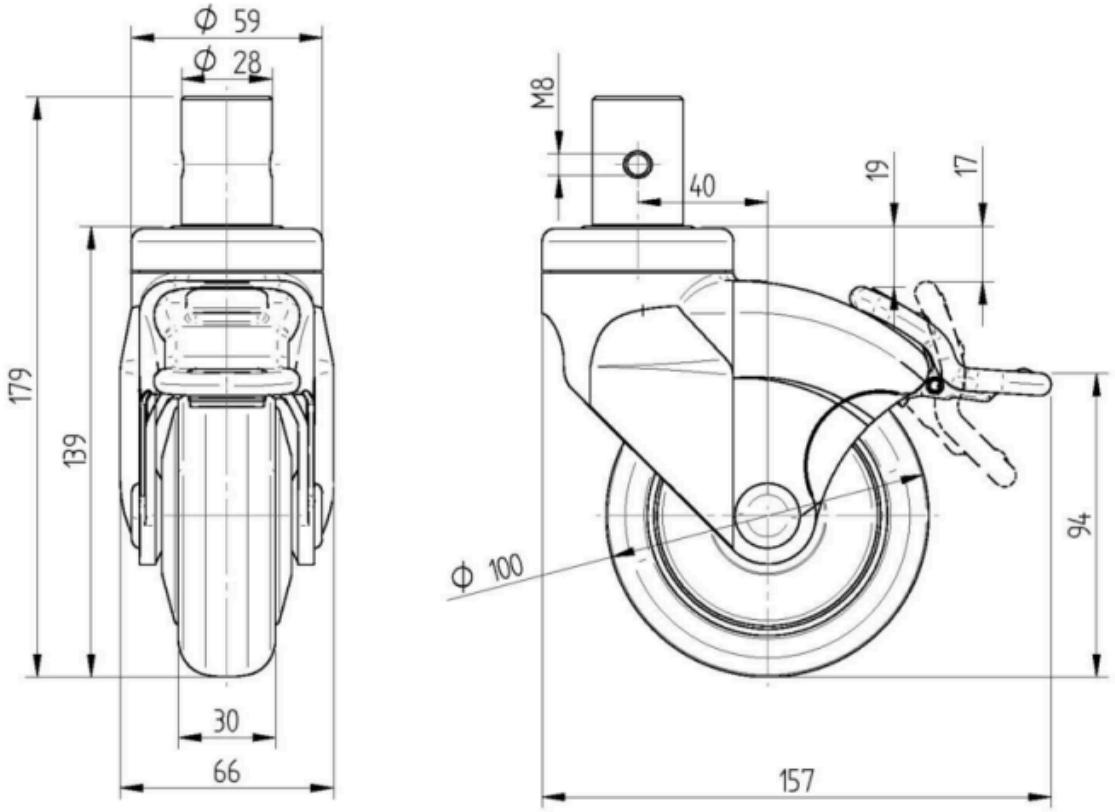

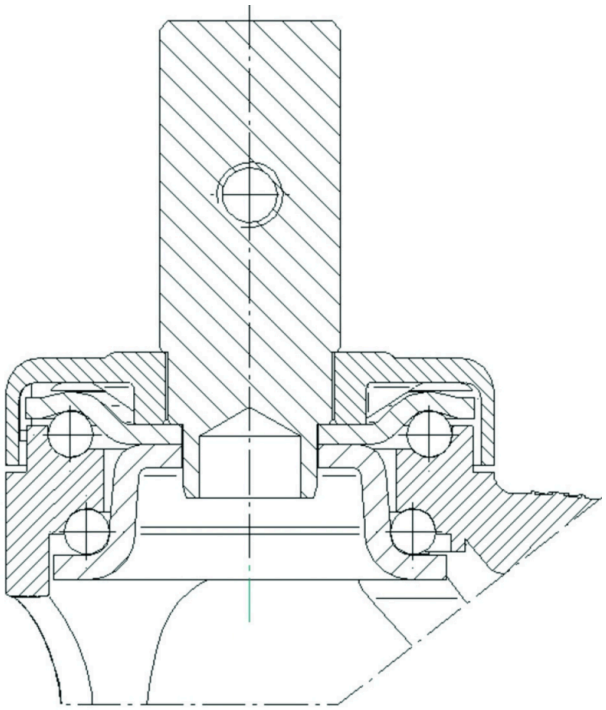

© Copyright 2026 TENTE International GmbH