LINEA LOAD

5945UAP050L51-8 load 9011

EAN 4031582430011

BETTER MOBILITY. BETTER LIFE.



CHAPE

Rayon d'encombrement	51 mm
Diamètre d'encombrement	102 mm
Diamètre du dôme	23 mm

ROUE

Diamètre	50 mm
Largeur du bandage	13 mm

RACCORD

Diamètre du trou central	8 mm

PERFORMANCE

Performance de roulage	●●●●●
Bruit de mouvement	●●●●○
Usure	●●●●●
Résistance à la corrosion	●●●●○

ATTRIBUTS DE BASE

Nom du produit	Linea load
Capacité de charge à 3 km/h	100 kg
Conducteur d'électricité	no
Inoxydable	no
Capacité de charge statique	200 kg
Plage de température (minimale)	-10 °C
Plage de température (maximale)	40 °C
Hauteur	50 mm
Largeur totale	47.5 mm
Poids	0.09 kg

© Copyright 2026 TENTE International GmbH

LINEA LOAD

5945UAP050L51-8 load 9011

EAN 4031582430011

BETTER MOBILITY. BETTER LIFE.

Dessins du produit

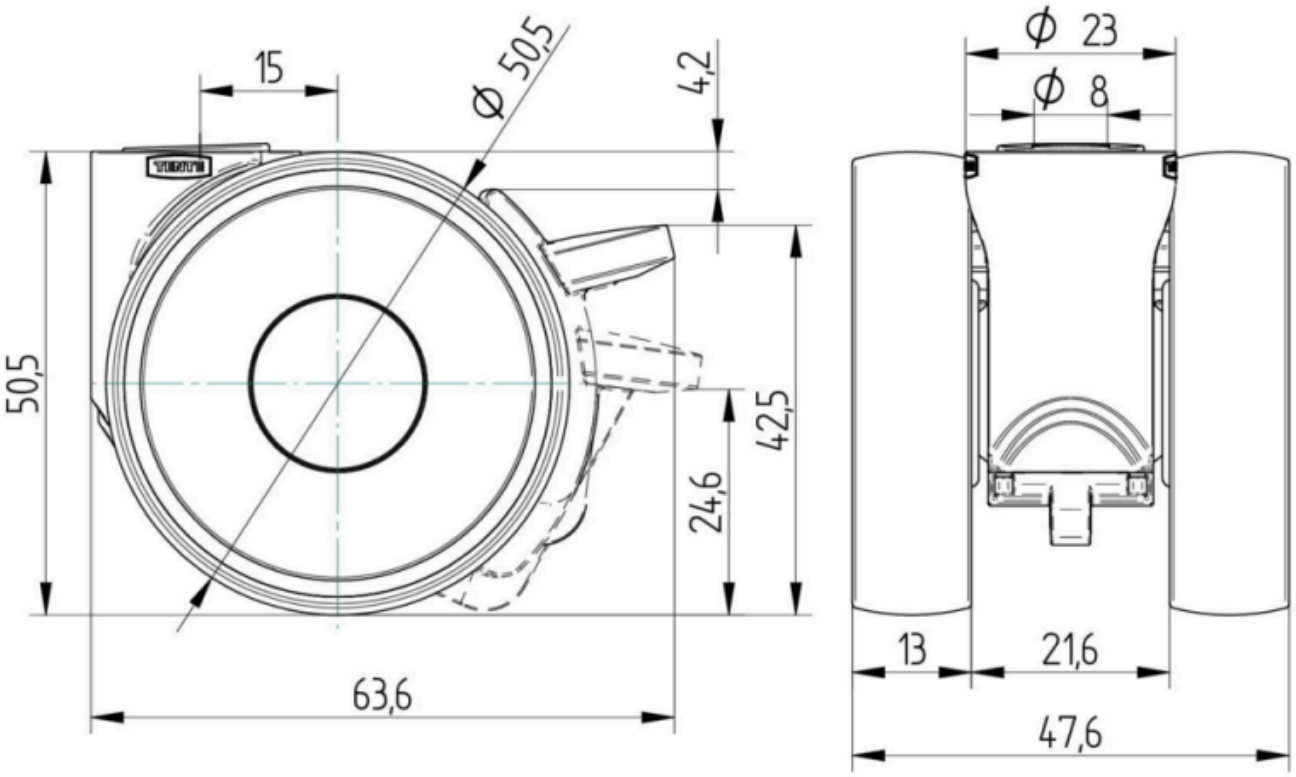

LINEA LOAD

5945UAP050L51-8 load 9011

EAN 4031582430011

