제품 정보

ALPHA STAINLESS

8470UOD080P30-11

EAN 4031582377149



이미지는 원래 제품과 다를 수 있습니다.

성능

롤 성능	●●●●○
움직임 소음	●●○○○
내마모성	●●●●●
부식방지	●●●●●

핵심 속성

제품명	Alpha stainless
하우징 유형	회전 캐스터
표준	EN12532 - 운송 장비
4km/h에서의 적재 용량	150 kg
전기 전도성	아니요
스테인리스	예
정지 중 하중용량	300 kg
온도 범위(최소)	-25 °C
온도 범위(최대)	80 °C
총높이	108 mm
전체 체중	0.66 kg

하우징

주택 자재	스테인리스 스틸, 헤비
Fork 외형	다양한
스위블 베어링	볼 레이스 2회
색상	스테인리스 스틸
오프셋	44.5 mm
회전 반경	84.5 mm
회전 간섭	169 mm

휠

차체 재질	폴리아미드
트레드 재질	휠 차체와 동일
베어링	롤러 베어링 , 스테인리스
차축	너트로 고정
직경	80 mm
트레드 폭	34 mm
트레드의 경도(D)	75 Shore D

피팅

피팅 유형	볼트홀
볼트 홀 직경	11 mm

© Copyright 2026 TENTE International GmbH

ALPHA STAINLESS

8470UOD080P30-11

EAN 4031582377149

BETTER MOBILITY. BETTER LIFE.

Product Drawings

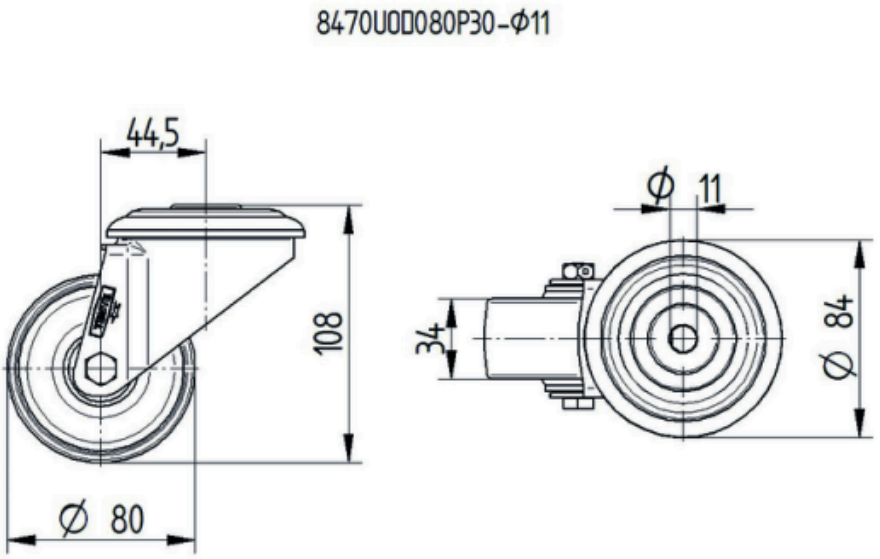

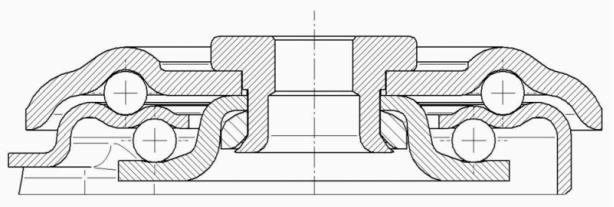

© Copyright 2026 TENTE International GmbH