INFORMATIONS SUR LE PRODUIT

KAPPA LOAD

9652TOO160P63

EAN 4031582314892



L'image peut différer du produit d'origine

PERFORMANCE

Performance du rouleau	●●●●●
Bruit de mouvement	●○○○○
Attrition	●●●●●
Résistance à la corrosion	●●●○○

ATTRIBUTS DE BASE

Nom du produit	Kappa load
Type	Roulette pivotante avec Blocage total, Antérieur
Standard	EN12533 - Roulettes forte charge
Capacité de charge à 4 km/h	1020 kg
Capacité de charge à 6 km/h	850 kg
Conducteur électrique	Non
Inoxydable	Non
Statique Capacité de charge	2040 kg
Plage de température (minimale)	-40 °C
Plage de température (maximale)	80 °C
Hauteur	205 mm
Poids global	4.4 kg

CHAPE

Matériau de la chape	Fonte ou fer forgé, lourd
Forme Chape	Galbé, Renforcé
Pivot	Roulements rouleaux de butée à billes à rainure profonde
Déport	58 mm
Diamètre d'encombrement	276 mm
Lubrication nipple	1

ROUE

Matériau du corps	Polyamide, lourd
Bandage	Identique au corps de Roue
Roulement	Moyeu lisse
Axe	Vissé avec écrou
Pare-fils	Sans protège-filet
Diamètre	160 mm
Largeur du Bandage	50 mm
Dureté du Bandage (D)	75 Shore D

RACCORD

Type de raccord	Plaque rectangulaire
Longueur de plaque	135 mm
Largeur de plaque	110 mm
Longueur du trou de plaque (maximale)	105 mm
Largeur du trou de plaque (minimale)	75 mm
Largeur du trou de plaque (maximale)	80 mm
Diamètre du trou de la plaque	11 mm

© Copyright 2026 TENTE International GmbH

KAPPA LOAD

9652TOO160P63

EAN 4031582314892

Numéro de commande 00830406

Dessins du produit

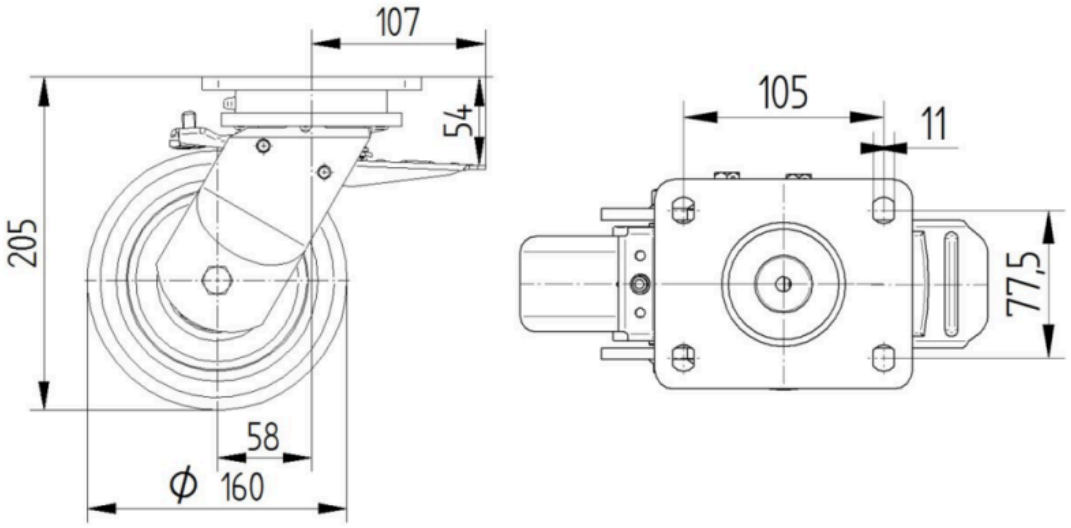

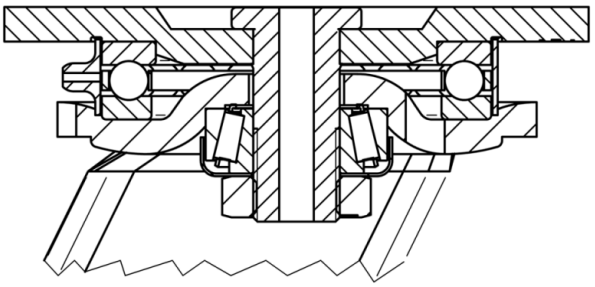

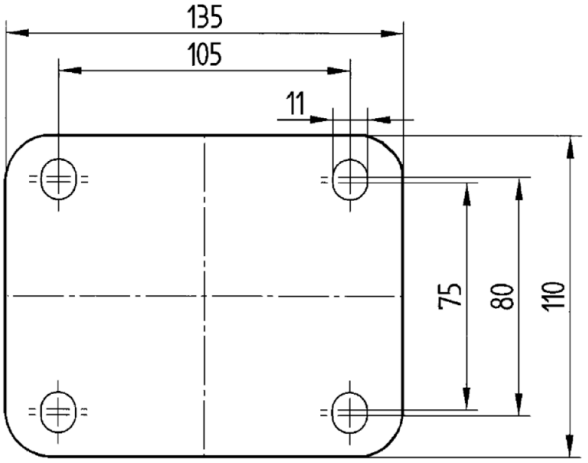

© Copyright 2026 TENTE International GmbH