PRODUCTINFORMATIE

ZETA STAINLESS

8677UFX160P63

EAN 4031582313819



Afbeelding kan verschillen van het oorspronkelijke product

PRESTATIES

Rolprestaties	●●○○○
Bewegingsgeluid	●●●●●
Verloop	●●●●●
Corrosieweerstand	●●●●●

KERNKENMERKEN

Productnaam	Zeta stainless
Type	Zwenkwiel met dubbele rem
Standaard	EN12533 - Zwaarlast wielen
Draagvermogen bij 4 km/u	300 kg
Draagvermogen bij 6 km/u	240 kg
Elektrisch geleidend	Nee
Roestvrij	Ja
Statisch Draagvermogen	600 kg
Temperatuurbereik (minimaal)	-20 °C
Temperatuurbereik (maximaal)	85 °C
Totale hoogte	200 mm
Totale breedte	96 mm
Totaal gewicht	3,21 kg

VORK

Materiaal van de behuizing	Roestvrij staal, zwaar
Vork Vorm	Breed, versterkt
Zwenklager	Dubbele kogeldraaikrans
Kleur	Roestvrij staal
Offset	55 mm
Zwenk radius	161 mm
Uitzwenking	322 mm
Diameter koepel	96 mm

WIEL

Tread hardness	zacht
Wielkern materiaal	Polyamide
Materiaal loopvlak	Elastische band, niet-markerend, gevulkaniseerd
Lager	Precisiekogellagers, afgedicht
As	Vastgeschroefd met moer
Kleur Wiel	Grijs / niet-markering
Afdekkapjes	Met afdekkapjes
Diameter	160 mm
Breedte Loopvlak	46 mm
Breedte wielkern	46 mm
Hardheid van het loopvlak (A)	64 Shore A

BEVESTIGING

Type bevestiging	Rechthoekige plaat
Lengte plaat	137 mm
Breedte plaat	105 mm
Lengte bevestigingsgat (minimaal)	74 mm
Lengte bevestigingsgat (maximaal)	80 mm
Breedte bevestigingsgat (minimaal)	74 mm
Breedte bevestigingsgat (maximaal)	105 mm
Diameter bevestigingsgat	11 mm

© Copyright 2026 TENTE International GmbH

ZETA STAINLESS

8677UFX160P63

EAN 4031582313819

Bestelnummer 00829497

Producttekeningen

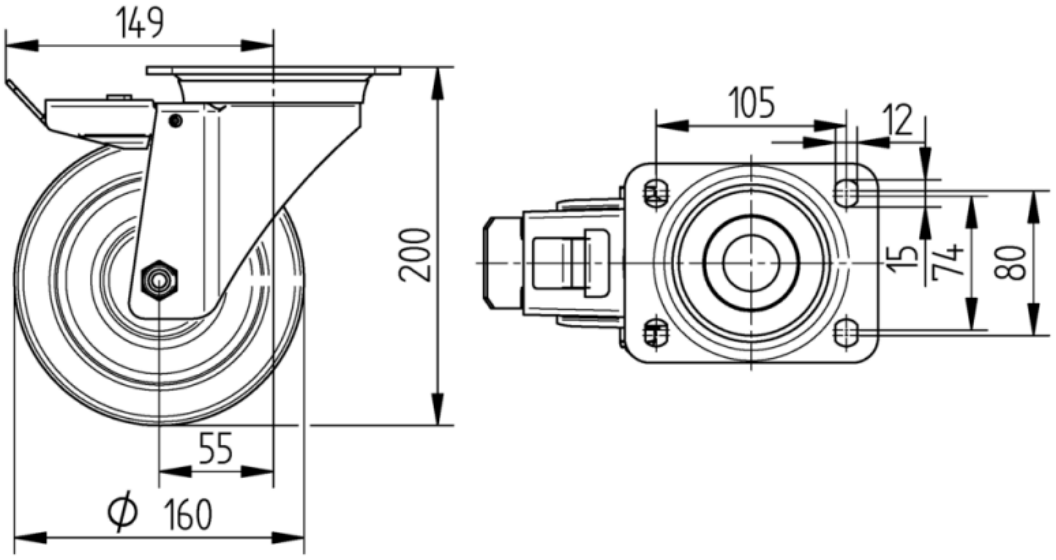

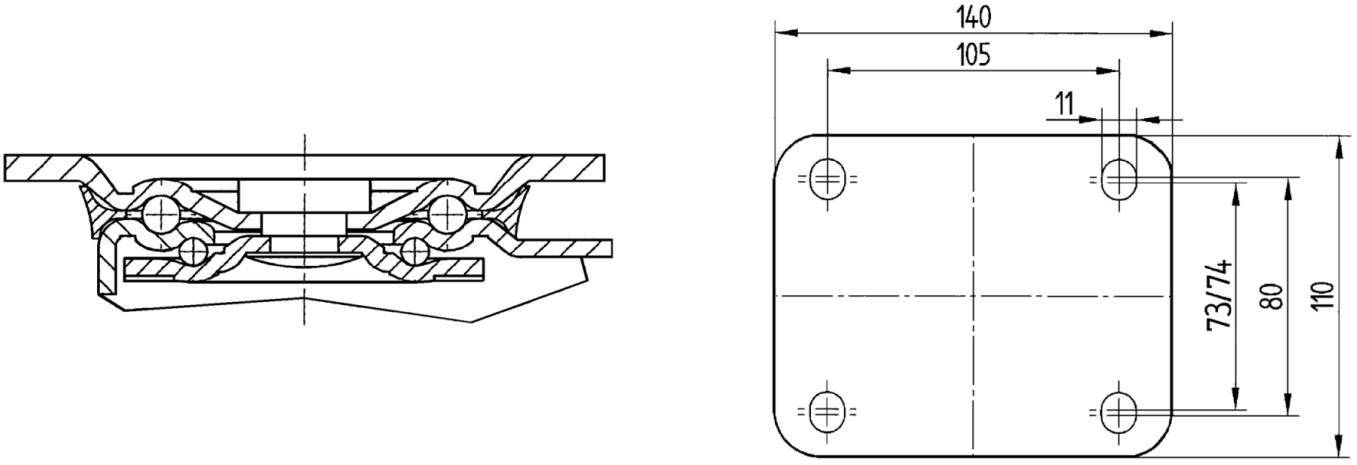

© Copyright 2026 TENTE International GmbH