INFORMAZIONI DI PRODOTTO

DURATECH

MOP 150x80-Ø35 HL90

EAN 4031582320039



L'immagine può differire dal prodotto originale

PRESTAZIONI

Prestazioni di rotolamento	●●●●●
Rumore	●●○○○
Attrito	●●●●●
Resistenza alla corrosione	●●●○○

ATTRIBUTI PRINCIPALI

Nome del prodotto	Duratech
Tipo	Ruota
Standard	EN12533 - Ruote per applicazioni pesanti
Portata a 4 km/h	3600 kg
Portata a 6 km/h	3000 kg
Elettricamente conduttivo	No
Inossidabile	No
Portata statica	6000 kg
Intervallo di temperatura (minimo)	-40 °C
Intervallo di temperatura (massimo)	80 °C
Peso complessivo	2,03 kg

RUOTA

Materiale del corpo	Poilammide, super pesante
Materiale del battistrada	Identico al nucleo
Cuscinetto	Cuscinetti a sfere di precisione
Colore Ruota	Bianco naturale
Parafili	Senza parafili
Diametro	150 mm
Larghezza battistrada	80 mm
Asse diametro del foro	35 mm
Lunghezza mozzo	90 mm
Larghezza corpo	80 mm
Durezza del Battistrada (D)	75 Shore D
Tipo di cuscinetto	6207

© Copyright 2026 TENTE International GmbH

DURATECH

MOP 150x80-Ø35 HL90

EAN 4031582320039

Numero d'ordine 00830848

Disegni del prodotto

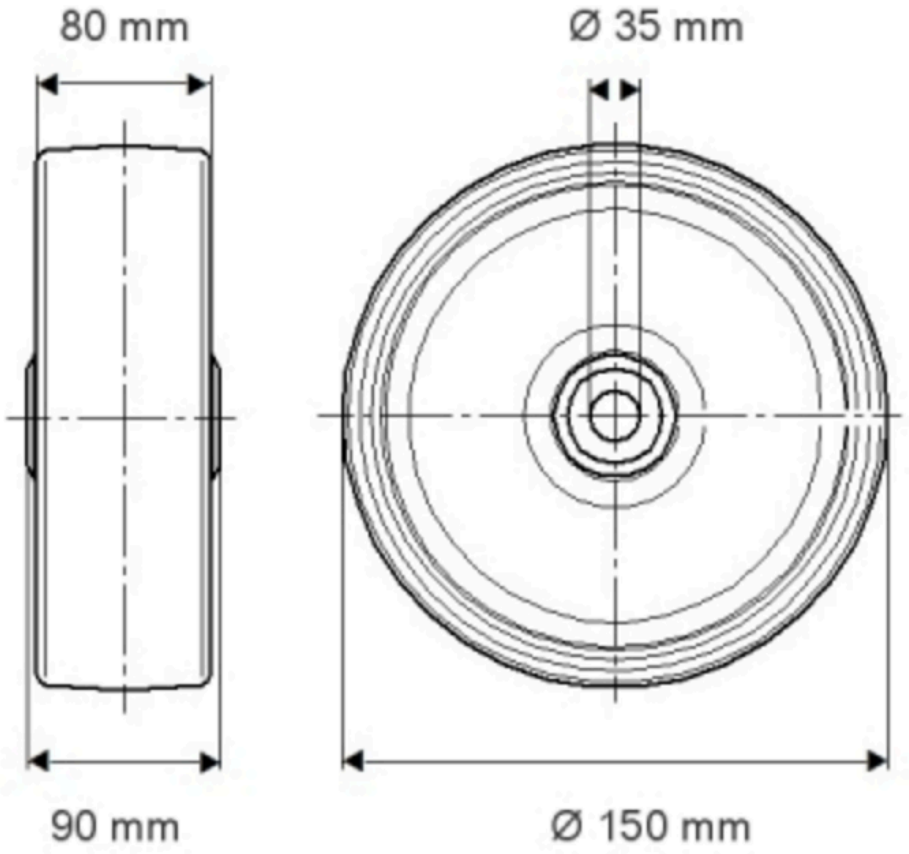

© Copyright 2026 TENTE International GmbH

DURATECH

MOP 150x80-Ø35 HL90

EAN 4031582320039

Numero d'ordine 00830848

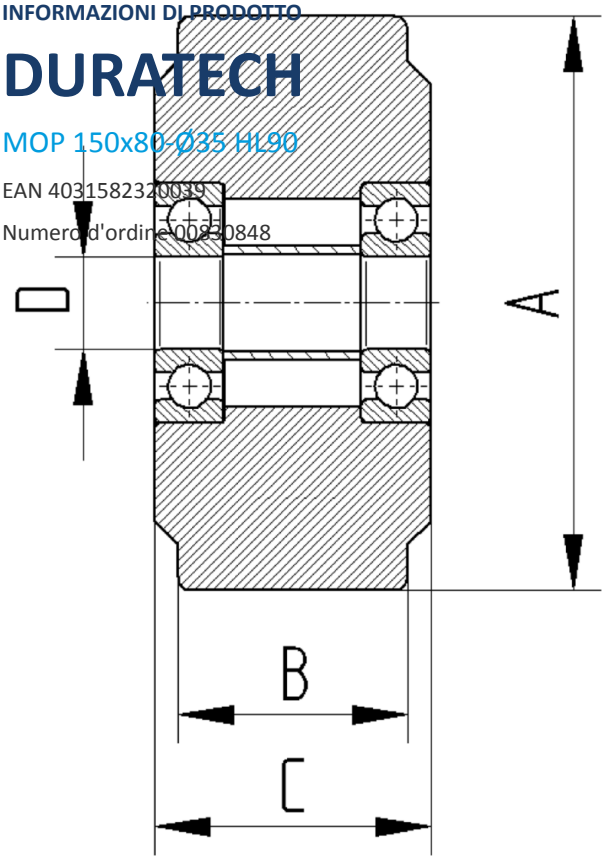

© Copyright 2026 TENTE International GmbH