INFORMACIÓ DE PRODUCTE

ZETA

4688ITP125P63 soft cv

EAN 4031582337549



La imatge pot diferir del producte original.

ACTUACIÓ

Actuació Roll	●●●○○
El soroll del moviment	●●●●○
Atràcia	●●●●○
Resistència a a la corrosió	●●●○○

ATRIBUCIONS BÀSIQUES

Nom del producte	Zeta
Tipus	Rueda fija
Tracidad de carga a 4 km/h	400 kg
Tracidad de carga a 6 km/h	320 kg
Conducció elèctrica	No
Inoxidable	No
Tracidad de carga estàtica	800 kg
Temperatura (mínim)	-10 °C
Temperatura màxima (màxim)	60 °C
Alçada total	164 mm
Àmplia general	117 mm
Pes total	1,81 kg

SUPORT

Material d'habitatge	Placa d'acer, molt pesada
Forquilla Forma	Ample, Reforçat
Color	Passivat blau

RODA

Tread profile	convex
Tread hardness	suau
Material corporal	Alumini
Material de la banda de rodadura	Poliuretà, Fos
El Bearing	Rodament de boles de precisió
Eix	Estirada de nou
Roda de color	Trànsit gris A (RAL7042)
Protectors de fil	Sense vigilància
Diametralització	125 mm
Banda de rodadura ample	50 mm
Corporació ample	50 mm
La duresa del Banda de rodadura (A)	80 Shore A

FITACIÓ

Tipus de Fitting	Placa rectangular
Placa llarga	137 mm
Placa ampla	117 mm
Longitud del forat de placa (Minimum)	75 mm
Longitud del forat de placa (màxim)	80 mm
Amplària del forat de placa (Minimum)	75 mm
Amplària del forat de placa (màxim)	105 mm
Placa de diàmetre	11 mm

© Copyright 2026 TENTE International GmbH

ZETA

4688ITP125P63 soft cv

EAN 4031582337549

Número de comanda 00838073

Plànols del producte

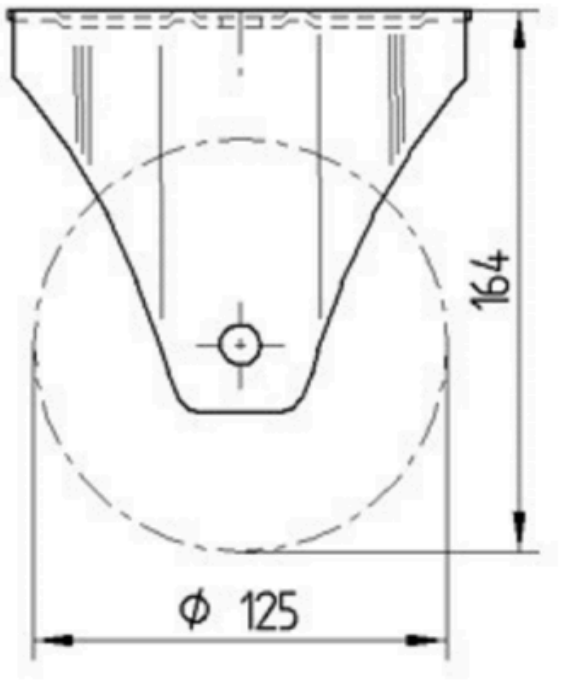

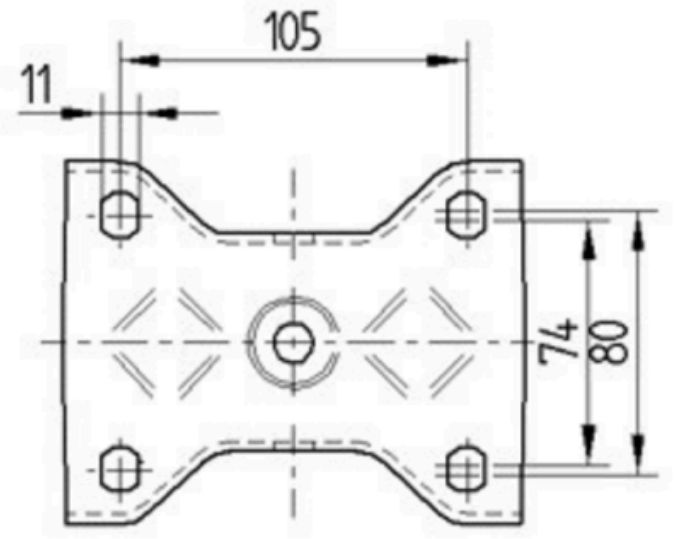

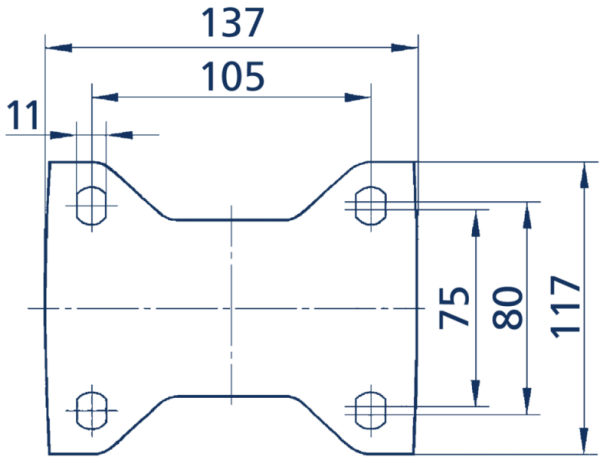

© Copyright 2026 TENTE International GmbH