INFORMAÇÕES DO PRODUTO

LINEA

5941UAP100R05-22 RAL9002

EAN 4031582368734



A imagem pode diferir do produto original

DESEMPENHO

Desempenho do rolamento	●●●●●
Ruído de movimento	●●●○○
Desgaste	●●●●○
Resistência à corrosão	●●●●○

ATRIBUTOS PRINCIPAIS

Nome do produto	Linea
Tipo	Rodízio giratório com travão direcional
Padrão	EN12530 - Rodízios para Dispositivos
Capacidade de carga a 3 km/h	120 kg
Elétrico condutivo	Não
Aço inoxidável	Não
Capacidade de carga estática	240 kg
Intervalo de temperatura (mínimo)	-10 °C
Intervalo de temperatura (Máximo)	40 °C
Altura total	120 mm
Largura geral	82 mm
Peso geral	0,92 kg

SUPORTE

Material da caixa	Poliamida
Em Forma de Garfo	Roda dupla com suporte
Rolamento giratório	Rolamento de esferas de precisão
Cor	Cinzento branco (RAL9002)
Offset	32 mm
Raio giratório	108 mm
Interferência giratória	216 mm
Diâmetro do dome	52 mm

RODA

Material do centro da roda	Poliamida
Material do piso da roda	Poliuretano, Injetado
Rolamento	Rolamento de esferas de precisão
Anti-fios	Com anti-fios
Diâmetro	100 mm
Largura do Piso	20 mm
Dureza do Piso (A)	92 Shore A

ENCAIXE

Tipo de fixação	Espiga sólida, redonda
Diâmetro do Furo	22 mm
Comprimento do Furo	40 mm

Clube Design Deutscher

Prémio Interzum

Prémio IF Design

© Copyright 2026 TENTE International GmbH

LINEA

5941UAP100R05-22 RAL9002

EAN 4031582368734

BETTER MOBILITY. BETTER LIFE.

Desenhos do produto

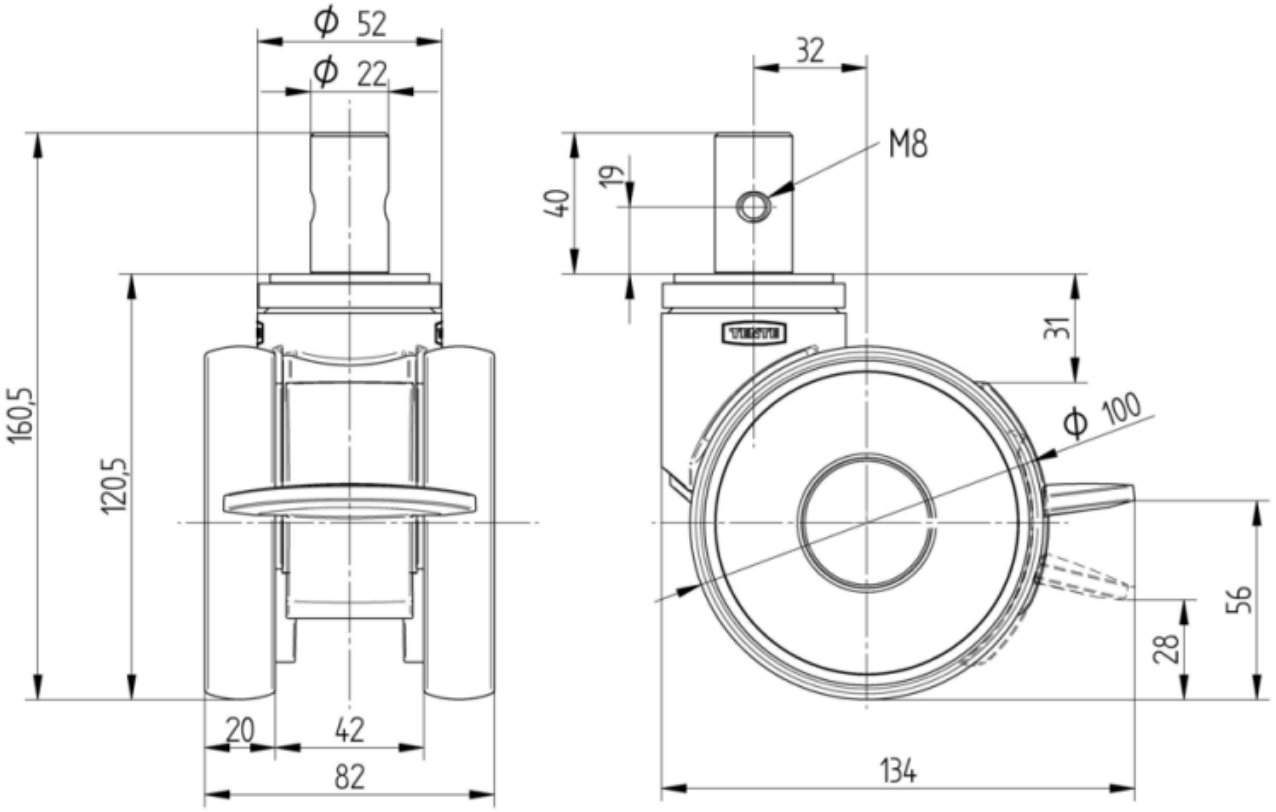

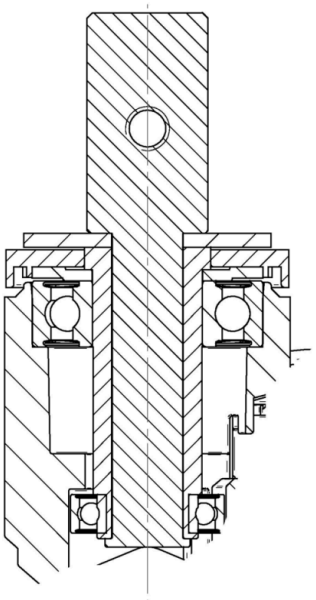

Clube Design Deutscher

Prémio Interzum

Prémio IF Design