ИНФОРМАЦИЯ ЗА ПРОДУКТА

LINEA

594CUAP150P50 RAL7001

EAN 4031582411430

BETTER MOBILITY. BETTER LIFE.

Изображението може да се различава от оригиналния продукт

ИЗПЪЛНЕНИЕ

Производителност на ролката	●●●●●
Шум от движение	●●●●○
Привличане	●●●●○
Устойчив на корозия	●●●●○

ОСНОВНИ АТРИБУТИ

Име на продукта	Linea
Тип	Въртящ се Колело с комбинирана ключалка
Стандартен	EN12530 – Изделителни колела
Товароносимост при 3 км/ч	110 kg
Статичен Товароносимост	220 kg
Температурен диапазон (минимален)	-20 °C
Температурен диапазон (максимален)	60 °C
Обща височина	175 mm
Обща ширина	89 mm
Общо тегло	1,45 kg
Сертифициране	Тествано и наблюдавано от TÜV Süd

КОЛЕЛО

Материал на тялото	Полиамид
Материал на реазбата	Полиуретан, екструдирано
Лагер	Прецизен сачмен лагер
Предпазители за резби	С предпазно устройство за резба
Диаметър	150 mm
Ширина на Резба	22 mm
Твърдост на Резба (A)	92 Бръснач A

ВИЛКА

Материал	Полиамид
Форма Вилица	Вилка на две Колело
Въртящ се лагер	Прецизен сачмен лагер
Цвят	Сребърно сиво (RAL7001)
Изместване	52 mm
Радиус на завъртане	156 mm
Интерференция при завъртане	312 mm
Диаметър на купол	56 mm

ПРИЛЯГАНЕ

Тип на фитинга	Правоъгълна плака
Дължина на плаката	77 mm
Ширина на плаката	67 mm
Дължина на отвора на плаката (минимална)	56 mm
Дължина на отвора на плаката (максимална)	61,5 mm
Ширина на отвора на плаката (минимална)	46,5 mm
Ширина на отвора на плаката (максимална)	51,5 mm
Диаметър на отвора на плаката	8,5 mm

Deutscher Дизайн Club

Награда Interzum

IF награда за Дизайн

© Copyright 2026 TENTE International GmbH

LINEA

594CUAP150P50 RAL7001

EAN 4031582411430

BETTER MOBILITY. BETTER LIFE.

ТЕХНИЧЕСКИ ЧЕРТЕЖИ

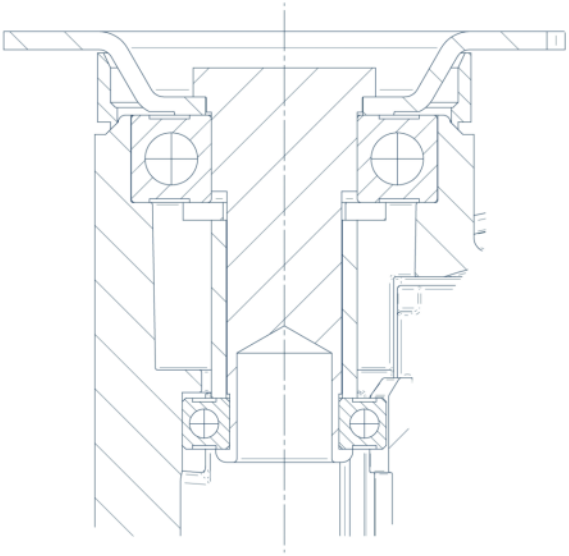

Deutscher Дизайн Club

Награда Interzum

IF награда за Дизайн

© Copyright 2026 TENTE International GmbH