INFORMAZIONI DI PRODOTTO

# ZETA

## 4688ITP125P63

EAN 4031582030501



L'immagine può differire dal prodotto originale

### PRESTAZIONI

| | |
|---|---|
| Prestazioni di rotolamento | ●●●○○ |
| Rumore | ●●●●○ |
| Attrito | ●●●●○ |
| Resistenza alla corrosione | ●●●○○ |

### ATTRIBUTI PRINCIPALI

| | |
|---|---|
| Nome del prodotto | Zeta |
| Tipo | Ruota fissa |
| Standard | EN12532 - Attrezzature di trasporto |
| Portata a 4 km/h | 500 kg |
| Portata a 6 km/h | 400 kg |
| Elettricamente conduttivo | No |
| Inossidabile | No |
| Portata statica | 1000 kg |
| Intervallo di temperatura (minimo) | -10 °C |
| Intervallo di temperatura (massimo) | 60 °C |
| Altezza totale | 164 mm |
| Larghezza complessiva | 117 mm |
| Peso complessivo | 1,73 kg |

### SUPPORTO

| | |
|---|---|
| Materiale di costruzione | Lamiera di acciaio, molto pesante |
| Forma della forcella | Largo, Rinforzato |
| Colore | Passivato blu |

### RUOTA

| | |
|---|---|
| Materiale del corpo | Alluminio |
| Materiale del battistrada | Poliuretano, Colato |
| Cuscinetto | Cuscinetti a sfere di precisione |
| Asse | Vite con dado |
| Colore Ruota | Giallo miele (RAL1005) |
| Parafili | Senza parafili |
| Diametro | 125 mm |
| Larghezza battistrada | 50 mm |
| Larghezza corpo | 50 mm |
| Durezza del Battistrada (A) | 92 Shore A |
| Durezza del Battistrada (D) | 42 Shore D |

### FISSAGGIO

| | |
|---|---|
| Tipo di fissaggio | Piastra rettangolare |
| Lunghezza della piastra | 137 mm |
| Larghezza della piastra | 117 mm |
| Lunghezza foro piastra (minima) | 75 mm |
| Lunghezza foro piastra (massima) | 80 mm |
| Larghezza foro piastra (minima) | 75 mm |
| Larghezza foro piastra (massima) | 105 mm |
| Diametro del foro della piastra | 11 mm |

© Copyright 2026 TENTE International GmbH

# ZETA

4688ITP125P63

EAN 4031582030501

Numero d'ordine 00804358

**Disegni del prodotto**

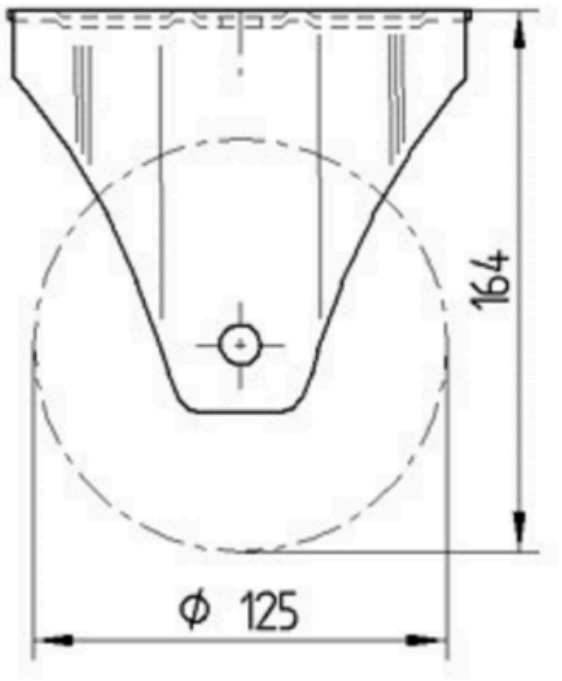


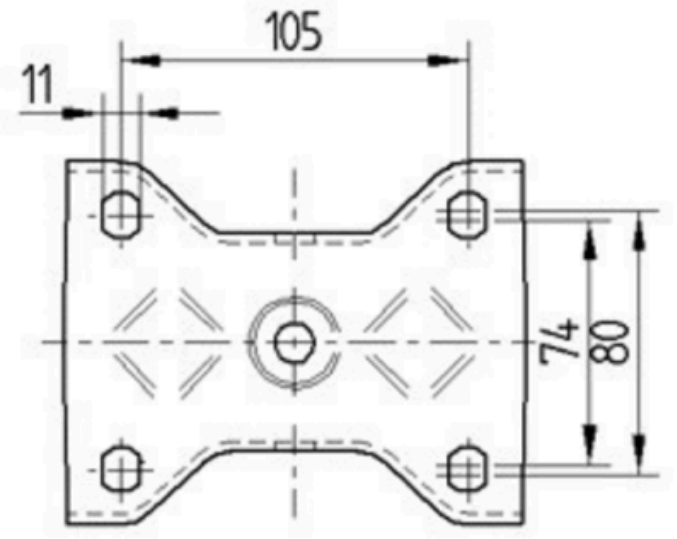


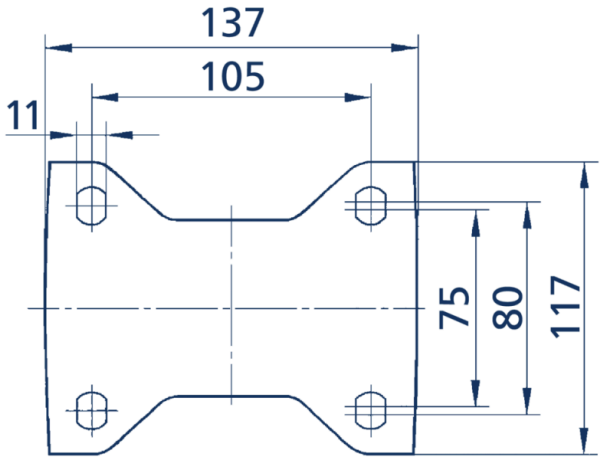


© Copyright 2026 TENTE International GmbH