INFORMACIÓN DEL PRODUCTO

PURETECH

PVR 160x40-Ø20

EAN 4031582321296

BETTER MOBILITY. BETTER LIFE.

La imagen puede diferir del producto original

ARO

Material del cuerpo	Polipropileno
Material de la banda de rodadura	Goma maciza, negro
Cojinete	Rodamiento de rodillos
Color Aro	Negro grafito (RAL9011)
Protectores de hilo	Sin protector de roscas
Diámetro	160 mm
Ancho de Banda de rodadura	40 mm
Diámetro del agujero del Eje	20 mm
Longitud del cubo	58 mm
Anchura del cuerpo	40 mm
Dureza de la Banda de rodadura (A)	80 Shore A

RENDIMIENTO

Rendimiento del rodillo	●●●○○
Ruido de movimiento	●●●●○
Desgaste	●●●○○
Resistencia a la corrosión	●●●○○

ATRIBUTOS PRINCIPALES

Nombre del producto	Puretech
Tipo	Aro
Estándar	EN12532 - Material de transporte
Capacidad de carga a 4 km/h	135 kg
Conductivo eléctrico	No
Inoxidable	No
Capacidad de carga estática	270 kg
Rango de temperatura (mínimo)	-20 °C
Rango de temperatura (máximo)	60 °C
Peso total	0.84 kg

© Copyright 2026 TENTE International GmbH

PURETECH

PVR 160x40-Ø20

EAN 4031582321296

Número de pedido 00023492
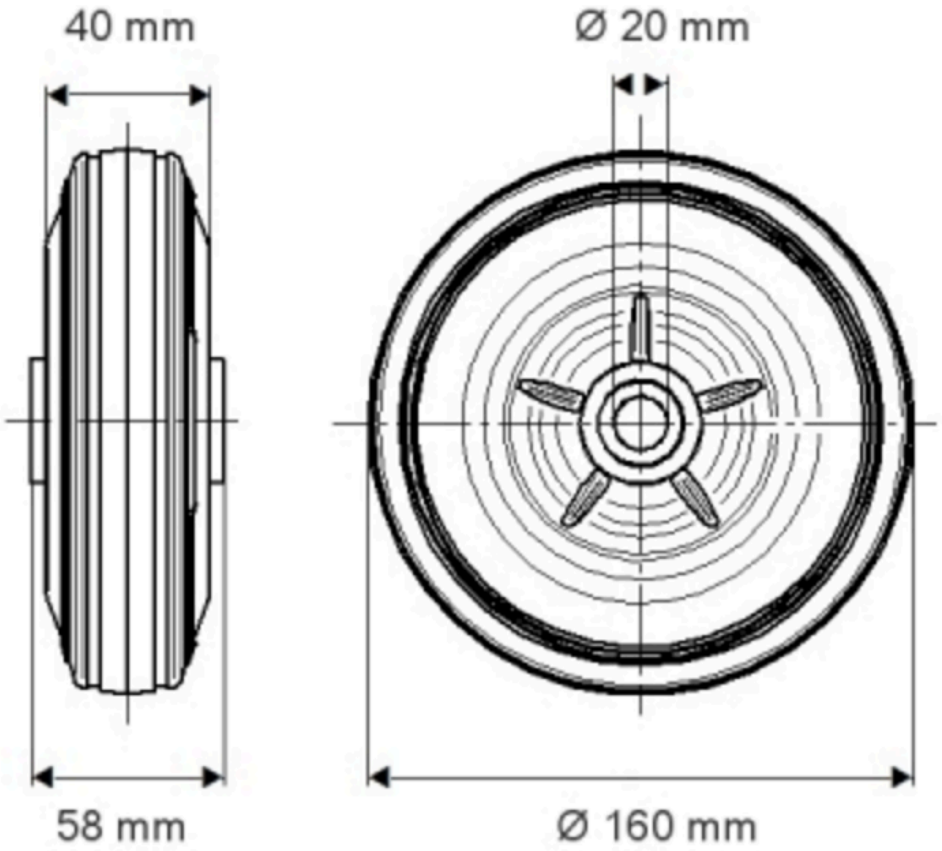
Product Drawings