PRODUKTINFORMATION

ANIKA

5923UAI065L51-10 Dom18

EAN 4031582437782



Billedet kan afvige fra det oprindelige produkt

YDEEVNE

Rullemodstand	●●●○○
Kørselsstøj	●●●○○
Abrasion	●●●○○
Rustbeskyttelse	●●●○○

PRIMÆRE EGENSKABER

Produktnavn	Anika
Type	Drejeligt Hjul med Vægtbremse
Elektrisk ledende	Nej
Rustfri	Nej
Temperaturområde (minimum)	-10 °C
Temperaturområde (maksimum)	40 °C
Byggehøjde	67 mm
Samlet bredde	39,5 mm
Samlet vægt	0,08 kg

GAFFEL

Materialer til boliger	Polyamid
Gaffel Form	Dobbelt Hjul
Drejekrans	Stift, drejelig
Udladning	20 mm
Udfaldsradius	55,4 mm
Udfaldsdiameter	110 mm
Dome-diameter	18 mm

HJUL

Fælgmateriale	Polyamid
Hjulbanemateriale	Polyuretan, Indsprøjtet
Leje	Glideleje med Afstandsrør
Aksel	Nittet
Trådfang	Uden trådfang
Diameter	65 mm
Hjulbane bredde	11 mm
Hårdhed af Hjulbane (A)	92 Shore A

MONTERING

Monteringstype	Hul til montagesplit til B10-fitting
Bolt Huldiameter	10 mm

Interzum Award

© Copyright 2026 TENTE International GmbH

ANIKA

5923UAI065L51-10 Dom18

EAN 4031582437782

BETTER MOBILITY. BETTER LIFE.

Produkttegninger

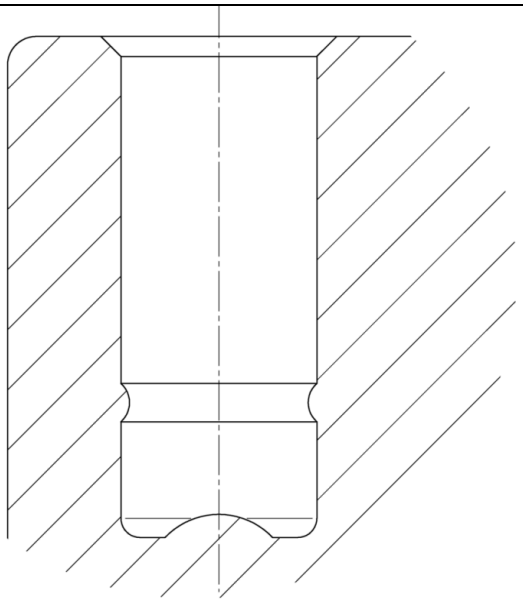

Interzum Award

© Copyright 2026 TENTE International GmbH