PRODUKTINFORMATION

NOVATECH

FTP 150x50-Ø25 HL60

EAN 4031582329476



Billedet kan afvige fra det oprindelige produkt

YDEEVNE

Rullemodstand	●●●●○
Kørselsstøj	●●●○○
Abrasion	●●●●○
Rustbeskyttelse	●●●○○

PRIMÆRE EGENSKABER

Produktnavn	Novatech
Type	Hjul
Standard	EN12533 – Sværlasthjul
Belastning ved 4 km/t	840 kg
Belastning ved 6 km/t	700 kg
Elektrisk ledende	Nej
Rustfri	Nej
Belastning Statisk	1400 kg
Temperaturområde (minimum)	-10 °C
Temperaturområde (maksimum)	60 °C
Samlet vægt	3,56 kg

HJUL

Fælgmateriale	Støbejern
Hjulbanemateriale	Polyuretan, Støbt
Leje	Præcisionskugleleje
Hjul farve	Honninggul (RAL1005)
Trådfang	Med trådfang
Diameter	150 mm
Hjulbane bredde	50 mm
Aksel Huldiameter	25 mm
Navlængde	60 mm
Fælgbredde	50 mm
Hårdhed af Hjulbane (A)	92 Shore A
Hårdhed af Hjulbane (D)	42 Shore D

© Copyright 2026 TENTE International GmbH

NOVATECH

FTP 150x50-Ø25 HL60

EAN 4031582329476

Bestillingsnummer 00802328

Produkttegninger

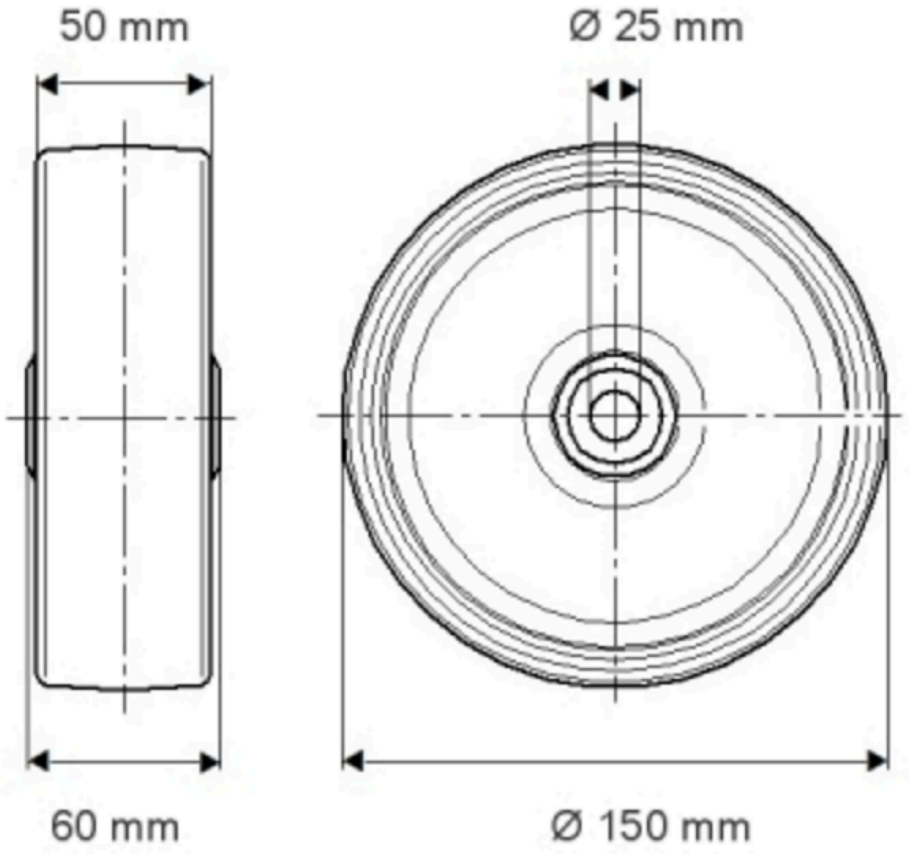

© Copyright 2026 TENTE International GmbH

NOVATECH

FTP 150x50-Ø25 HL60

EAN 4031582394776

Bestillingsnummer 00802328

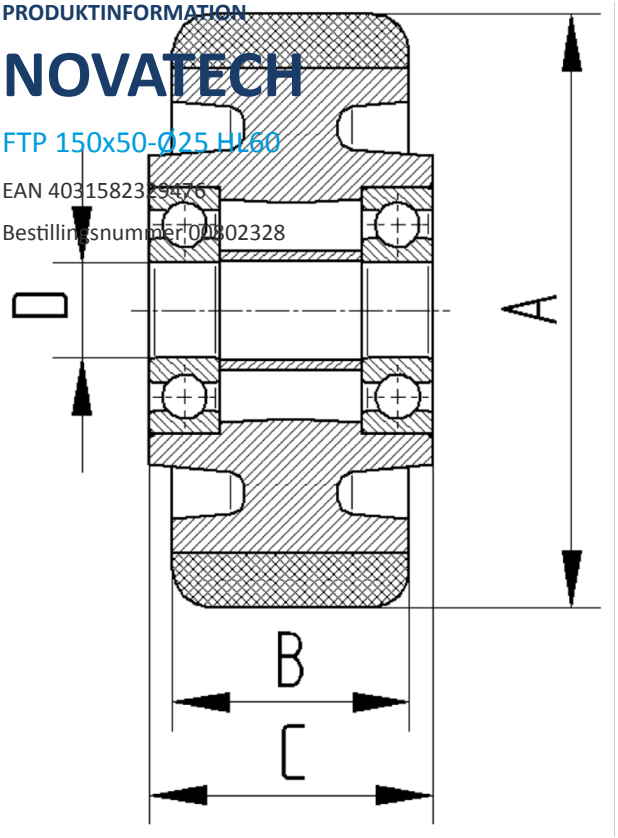

BETTER MOBILITY. BETTER LIFE.

© Copyright 2026 TENTE International GmbH