INFORMĀCIJA PAR PRODUKTU

DELTA

3642ITP200P63 f.d-lock

EAN 4031582337433



Attēls var atšķirties no oriģinālā produkta

VEIKTSPĒJA

Ruļļa veiktspēja	●●●○○
Kustības troksnis	●●●○○
Nodilums	●●●●○
Korozijas izturīgs	●●●○○

PAMATA ATRIBŪTI

Produkta nosaukums	Delta
Korpusa tips	Grozāmais atbalsta ritenis ar pilnīgu bloķēšanu
Standarta	EN12532 - Transporta aprīkojums
Kravnesība pie 4 km/h	600 kg
Kravnesība pie 6 km/h	480 kg
Elektrovadītspējīga	Nē
Nerūsējošais	Nē
Statiskā kravnesība	1200 kg
Temperatūras diapazons (minimālais)	-10 °C
Temperatūras diapazons (maksimālais)	60 °C
Kopējais augstums	250 mm
Kopējais platums	94 mm
Kopējais svars	3,63 kg

KRONŠTEINIS

Mājokļa materiāls	Tērauda loksne, smaga
Dakšas forma	Plašs, pastiprināts
Grozāmais gultnis	Precīzijas lodīšu gultnis
Krāsa	Pasivēts ar zilu
Ofsets	55 mm
Pagrieziena rādiuss	155 mm
Grozāms savienojums	310 mm
Kupola diametrs	94 mm

RITENIS

Korpusa materiāls	Alumīnijs
Protektora materiāls	Poliuretāns, liets
Gūltnis	Cuscinetti a sfere di precisione
Ass	Pieskrūvēts ar uzgriezni
Ritenis krāsa	Medus dzeltens (RAL1005)
Izplešanās armatūra	Bez vītņu aizsarga
Diametrs	200 mm
Protektora platums	50 mm
Korpusa platums	50 mm
Protektora cietība (A)	92 Krasts A
Protektora cietība (D)	42 Krasts D

UZSTĀDĪŠANA

Uzstādīšanas veids	Taisnstūra plāksne
Plāksnes garums	137 mm
Plāksnes platums	105 mm
Plāksnes atveres garums (minimālais)	75 mm
Plāksnes atveres garums (maksimālais)	80 mm
Plāksnes atveres platums (minimālais)	105 mm
Plāksnes atveres platums (maksimālais)	105 mm
Plāksnes atveres diametrs	11 mm

© Copyright 2026 TENTE International GmbH

DELTA

3642ITP200P63 f.d-lock

EAN 4031582337433

Pasūtījuma numurs 00833704

Product Drawings

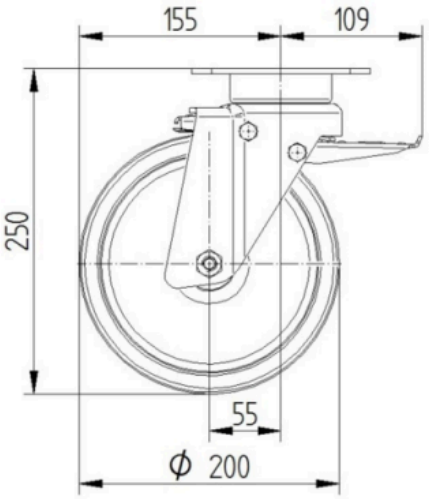

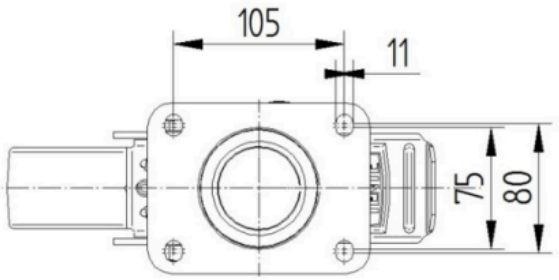

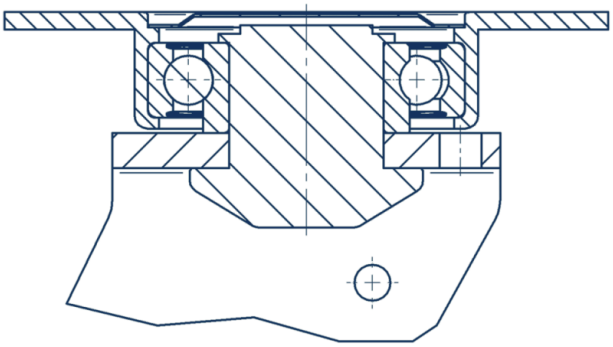

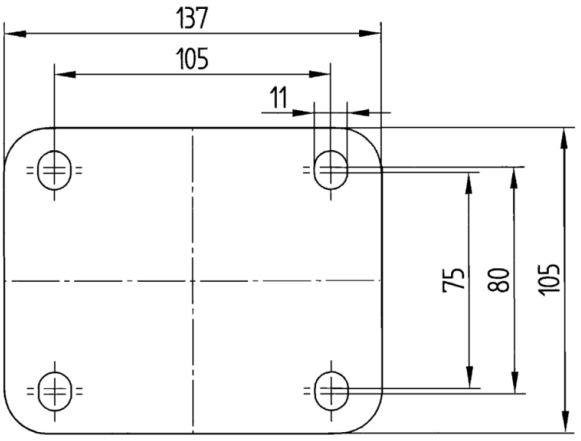

© Copyright 2026 TENTE International GmbH