INFORMACIJE O PROIZVODU

ZETA

4688ITP125P63

EAN 4031582030501



Slika se može razlikovati od originalnog proizvoda

PERFORMANSE

Performanse kotrljanja	●●●○○
Buka u pokretu	●●●●○
Ishrana	●●●●○
otpornost na rdju	●●●○○

OSNOVNI ATRIBUTI

Naziv proizvoda	Zeta
Tip	Fiksni Tocak
Standard	EN12532 - transportna oprema
Nosivost na 4 km/h	500 kg
Nosivost na 6 km/h	400 kg
Električni provod	no
nerdjajuci	no
Statički Nosivost	1000 kg
Temperaturni opseg (Minimalno)	-10 °C
Opseg temperature (maksimalni)	60 °C
Sveukupna visina	164 mm
Ukupna širina	117 mm
Ukupna težina	1.73 kg

KUCISTE

Materijal kućišta	Čelični list, veoma težak
oblik viljuska	siroko, Ojacano
Boja	plavo cinkovano

TOCAK

Materijal za telo	Aluminijum
materijal omotaca	Poliuretana, liveno
Nošenje	precizini kuglicni lezaj
osovina	Završena sa navrtkom
Boja Tocak	Med žuta (RAL1005)
stitnici omotaca	Bez stražara
Prečnik	125 mm
Širina omotac	50 mm
Širina tela	50 mm
Teškoća gazećeg omotac (A)	92 Šor A
Teškoća gazećeg omotac (D)	42 Šor D

PRILAGOĐAVANJE

Tip uklapanja	Pravougaona ploča
Dužina ploče	137 mm
Širina ploče	117 mm
Dužina otvora ploče (Minimalno)	75 mm
Dužina otvora ploče (maksimalna)	80 mm
Širina otvora ploče (Minimalno)	75 mm
Širina otvora ploče (maksimalna)	105 mm
Prečnik otvora ploče	11 mm

© Copyright 2026 TENTE International GmbH

ZETA

4688ITP125P63

EAN 4031582030501

Broj porudžbine 00804358

Crteži proizvoda

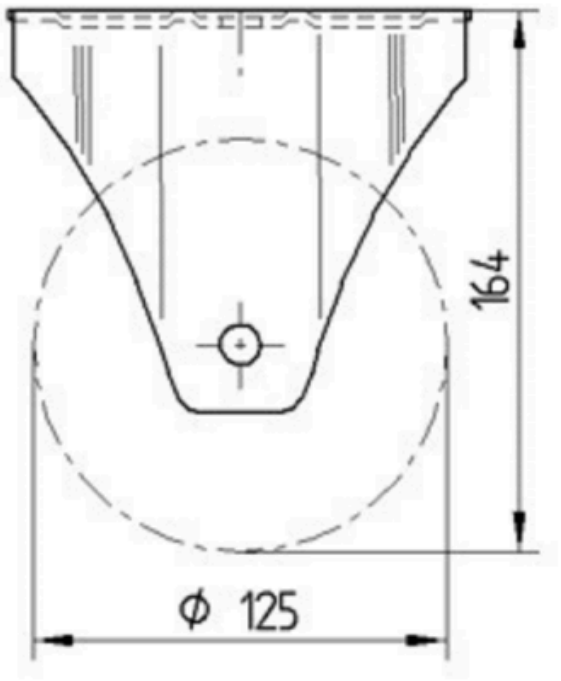

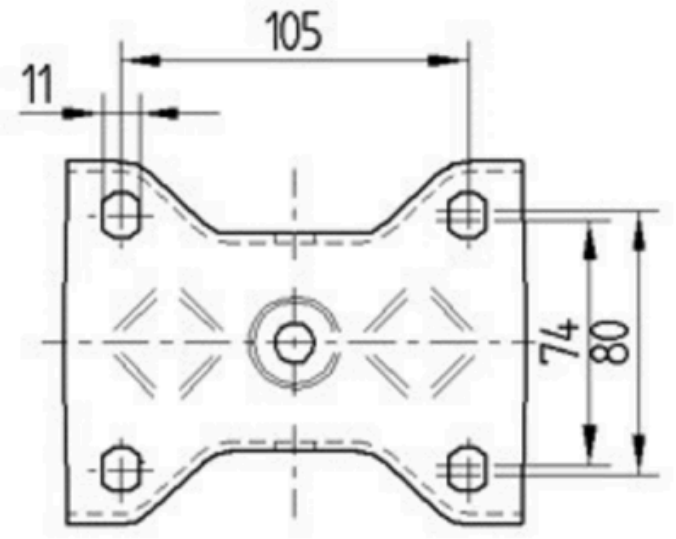

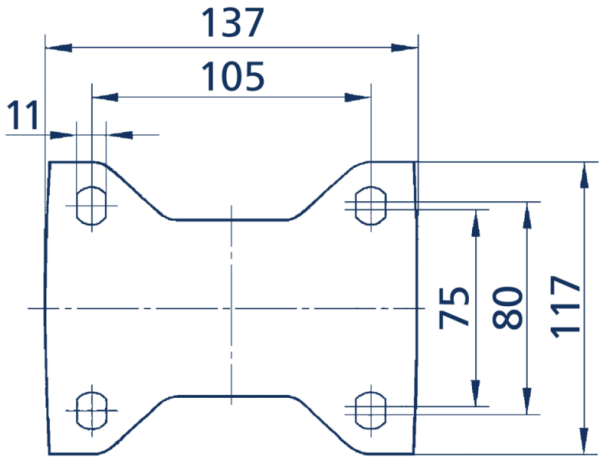

© Copyright 2026 TENTE International GmbH