INFORMATIONS SUR LE PRODUIT

# PLATE

## P400x100 2PL black

EAN 4031582461404



Image non contractuelle, peut différer du produit d'origine

### ROUE

| | |
|---|---|
| Diamètre | 400 mm |
| Largeur du bandage | 100 mm |

### FIXATION

| | |
|---|---|
| Type de fixation | Platine carrée |

### PERFORMANCE

| | |
|---|---|
| Performance de roulage | ●●●○○ |
| Bruit de mouvement | ●●●○○ |
| Usure | ●●●○○ |
| Résistance à la corrosion | ●●●○○ |

### ATTRIBUTS PRINCIPAUX

| | |
|---|---|
| Nom du produit | Tige à platine |
| Type | Accessoire |
| Conducteur d'électricité | Non |
| Inoxydable | Non |

© Copyright 2026 TENTE International GmbH

# PLATE

P400x100 2PL black

EAN 4031582461404

BETTER MOBILITY. BETTER LIFE.

## Dessins du produit

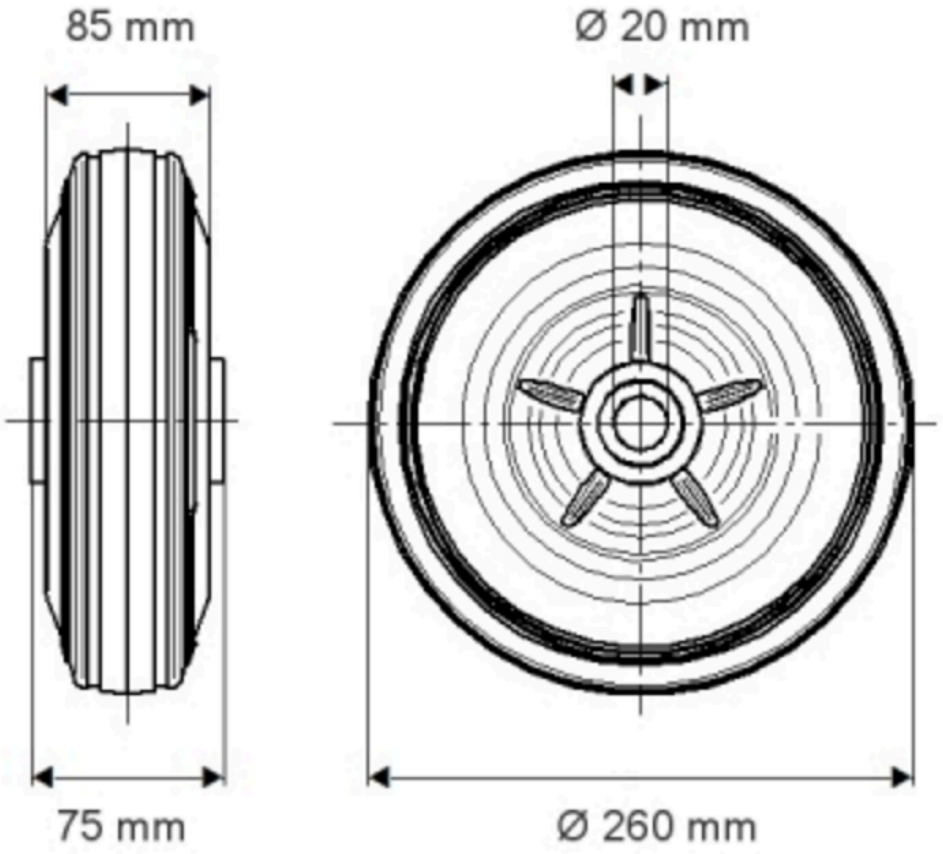


© Copyright 2026 TENTE International GmbH