INFORMACIJE O PROIZVODU

# GALEA

5071PJH100P30-10

EAN 4031582378795



Slika se može razlikovati od originalnog proizvoda

## PERFORMANSE

| | |
|---|---|
| Performanse kotrljanja | ●●●○○ |
| Buka u pokretu | ●●●○○ |
| Ishrana | ●●●●○ |
| otpornost na rdju | ●●●○○ |

## OSNOVNI ATRIBUTI

| | |
|---|---|
| Naziv proizvoda | Galea |
| Tip | Okreni Tocak sa usmerena kocnica |
| Standard | EN12530 - Kastori uređaja |
| Nosivost na 3 km/h | 100 kg |
| Električni provod | no |
| nerdjajuci | no |
| Statički Nosivost | 200 kg |
| Temperaturni opseg (Minimalno) | -20 °C |
| Opseg temperature (maksimalni) | 60 °C |
| Sveukupna visina | 139 mm |
| Ukupna širina | 66 mm |
| Ukupna težina | 0.46 kg |

## KUCISTE

| | |
|---|---|
| Materijal kućišta | poliamid |
| oblik viljuska | Zatvoreno |
| okretni lezaj | Dve lopte |
| ofset | 40 mm |
| okretni radijus | 128 mm |
| Otpor okretanju | 256 mm |
| Prečnik kupole | 59 mm |

## TOCAK

| | |
|---|---|
| Materijal za telo | polipropilen |
| materijal omotaca | Termoplastična guma |
| Nošenje | klizni lezaj |
| stitnici omotaca | Sa threadguard |
| Prečnik | 100 mm |
| Širina omotac | 30 mm |
| Teškoća gazećeg omotac (A) | 87 Šora A |

## PRILAGOĐAVANJE

| | |
|---|---|
| Tip uklapanja | otvor za vijak |
| dimenzija rupa sraf | 10 mm |

© Copyright 2026 TENTE International GmbH

# GALEA

5071PJH100P30-10

EAN 4031582378795

BETTER MOBILITY. BETTER LIFE.

## Crteži proizvoda

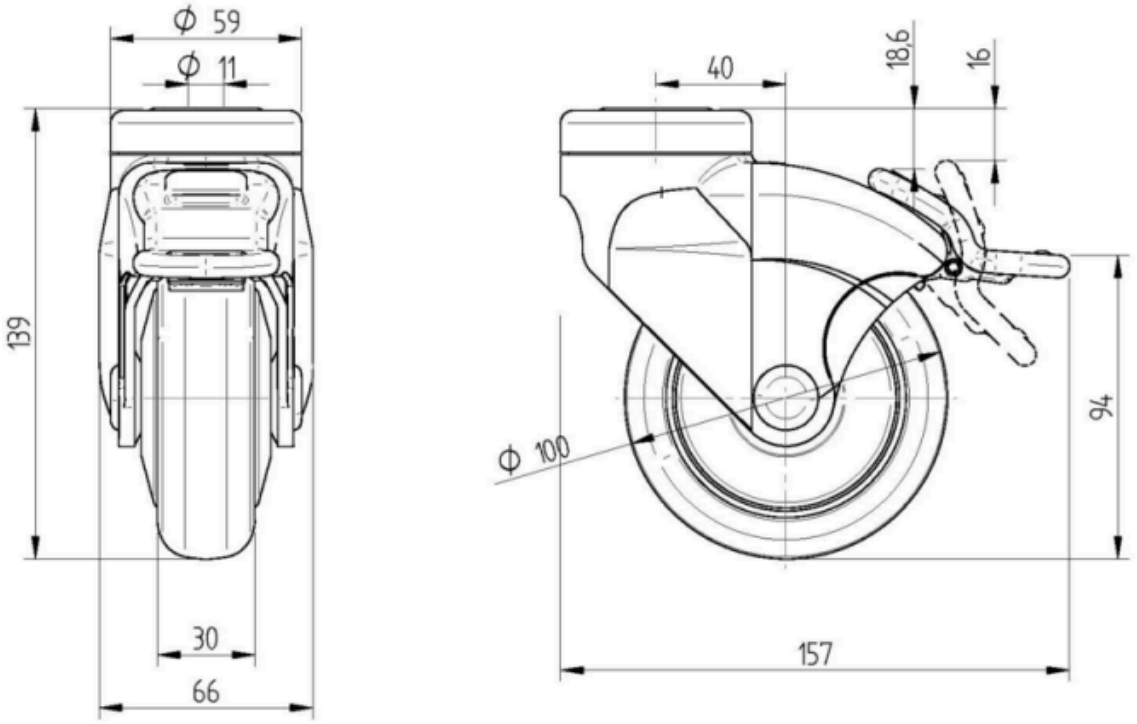


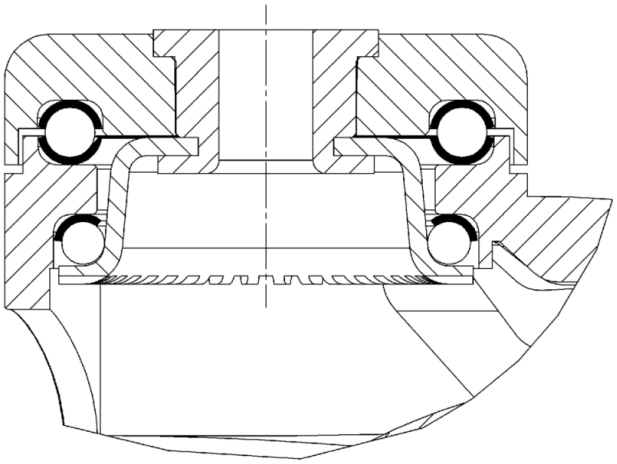

© Copyright 2026 TENTE International GmbH